BT49QT-7A

VARAOSALUETTELO

JM-Racing tmi

Peltokaari 1, FIN-02580 Siuntio

Tel: 0600 90077 (0,98€/min)

Web: www.jm-racing.fi

VARAOSALUETTELO

BT49QT-7A

MOOTTORIN MUOVIKOTELOT	2
SYLINTERIN KANSI JA KAASUTTIMEN KURKKU	3
NOKKA-AKSELI JA VENTTIILIT	4
JAKOKETJU JA – KIRISTIN	5
VENTTIILIKOTELON KANSI	6
SYLINTERI	7
KAMPIAKSELI, KIERTOKANKI JA MÄNTÄ	8
MOOTTORIN OIKEA KUORI	9
VARIAATTORIKOTELON KANSI	10
MAGNEETTO JA ÖLJYPUMPPU	11
STARTTIMOOTTORI	12
POLKUKÄYNNISTYS JA ETUVARIAATTORI	13
TAKAVARIAATTORI JA HIHNA	14
PERÄVAIHTEISTO	15
MOOTTORIN LOHKOT JA LAAKERIT	16
KAASUTIN	17
ILMANPUHDISTIN	18
PAKOPUTKI	19
SEISONTAJALAT	20
ETUPYÖRÄ, LEVYJARRU	21
TAKAPYÖRÄ	22
ETUHAARUKKA JA LOKASUOJA	23
TAKAISKUNVAIMENNIN	24
SÄHKÖOSAT	25
ETUVALO	26
HALLINTALAITTEET, LEVYJARRU	27
MITTARISTO JA MITTARIN VAIJERI	28
ETUVILKUT JA PARKKIVALO	29
TAKAVILKUT	30
ETUKATTEET JA JALKATILA	31
TAVARATILA, SIVU- JA TAKAKATTEET	32
TAKAVALO JA LOKASUOJA	33
POLTTOAINEJÄRJESTELMÄ	34
RUNKO JA KIINNITYSRAUDAT	35
ISTUIN	36

Cover breathe / Cover shroud

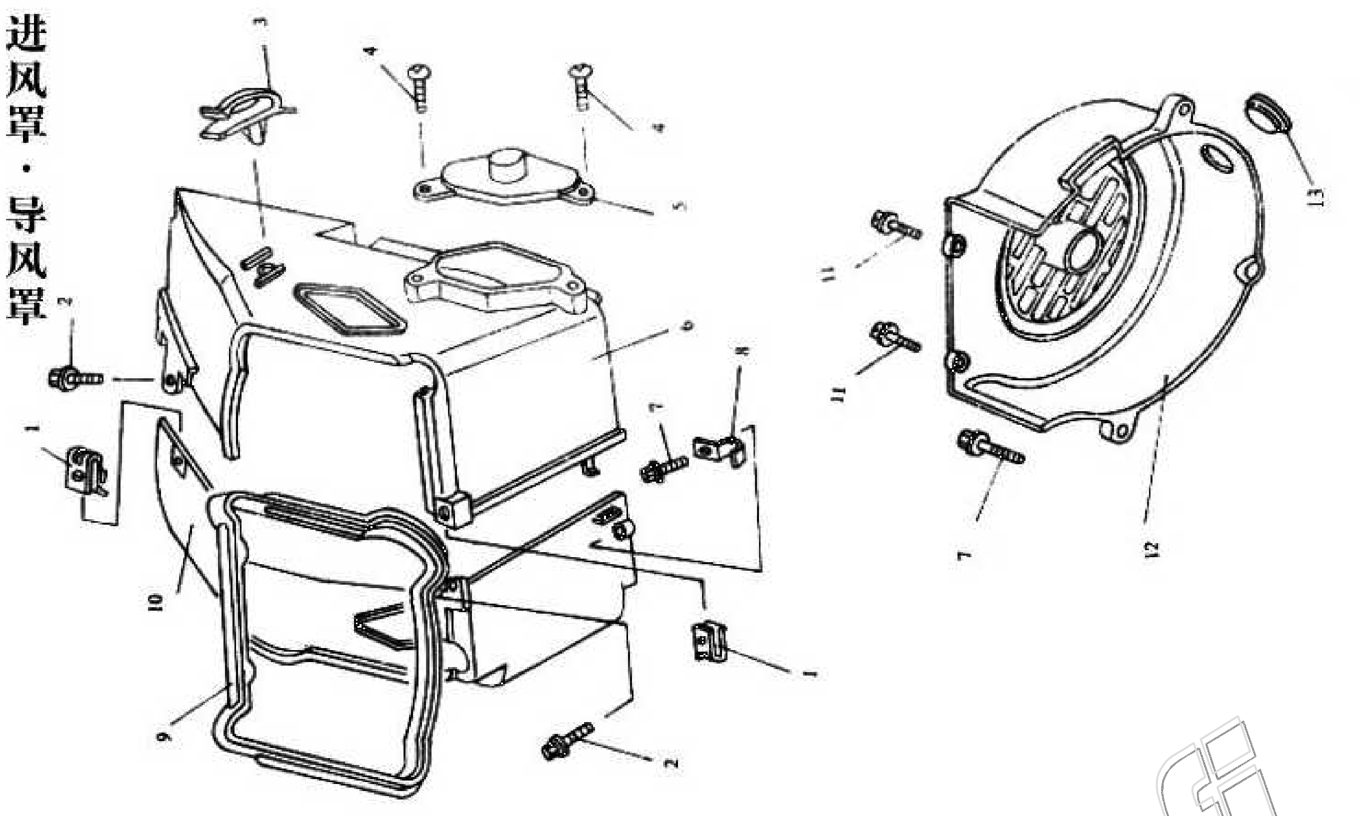

1	MB-000101	KIERRELAATTA
2	GB5787-6-16	PULTTI, LAIPPA- M6x16
3	MB-000102	PIDIKE, LETKUN, MUOVIA
4	GB845-4.2-13	RUUVI, 4.2X13
5	MB-000103	PEITELEVY, JAKOPÄÄN KIRISTIMEN, MUOVIA
6	MB-000104	KOTELO, SYLINTERIN, YLEMPI, MUOVIA
7	GB5787-6-25	PULTTI, LAIPPA- M6x25
8	MB-000105	PIDIKE, LETKUN
9	MB-000106	TIIVISTE, MOOTTORIN TUULETUSKOTELON
10	MB-000107	KOTELO, SYLINTERIN, ALEMPI, MUOVIA
11	GB818-5-16	RUUVI, M5X16
12	MB-000201	KOTELO, MOOTTORIN TUULETTIMEN, MUOVIA
13	MB-000202	TULPPA, MOOTTORIN TUULETTIMEN KOTELOON

www.jm-racing.fi

Cylinder head

气缸头

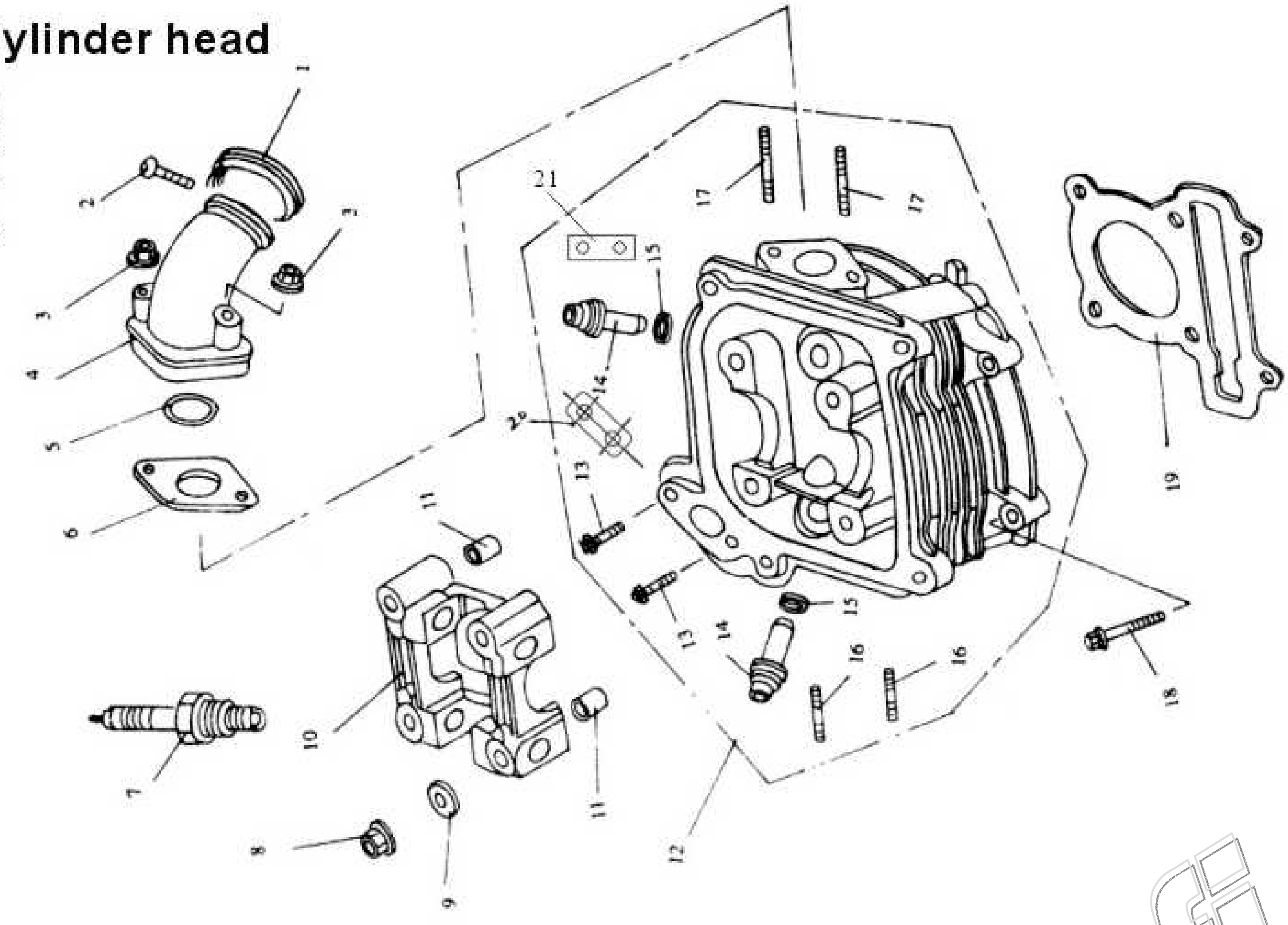

1	MB-010400	KIRISTYSPANTA, KAASUTTIMEN IMUKURKUN
2	GB818-4-25	RUUVI, IMUKURKUN KIRISTYSPANNAN M4X25
3	GB6177-6	MUTTERI, LAIPPA-
4	MB-010200	IMUKURKKU, KAASUTTIMEN
5	MB-010001	O-RENGAS, IMUKURKUN LAIPAN
6	MB-010002	LAIPPA, SYLINTERIN JA IMUKURKUN VÄLIIN
7	MB-010300	SYTYTYSTULPPA
8	MB-010003	MUTTERI, LAIPPA-, SYLINTERIN KANNEN
9	MB-010004	ALUSLAATTA, SYLINTERIN KANNEN MUTTERIIN
10	MB-011201	PUKKI, KEINUVIVUSTON
11	MB-010005	HOLKKI, KOHDISTUS-, 8X14
12	MB-000201	KANSI, MOOTTORIN SYLINTERIN
16	MI-010105	PULTTI, PINNA, M6X18
17	MI-010106	PULTTI, PINNA, M6X50
18	GB5787-6-85	PULTTI, LAIPPA-, M6X85
19	MB-000001	TIIVISTE, SYLINTERIN KANNEN

www.motozoning.fi

凸轮轴·气门 Camshaft / Valve

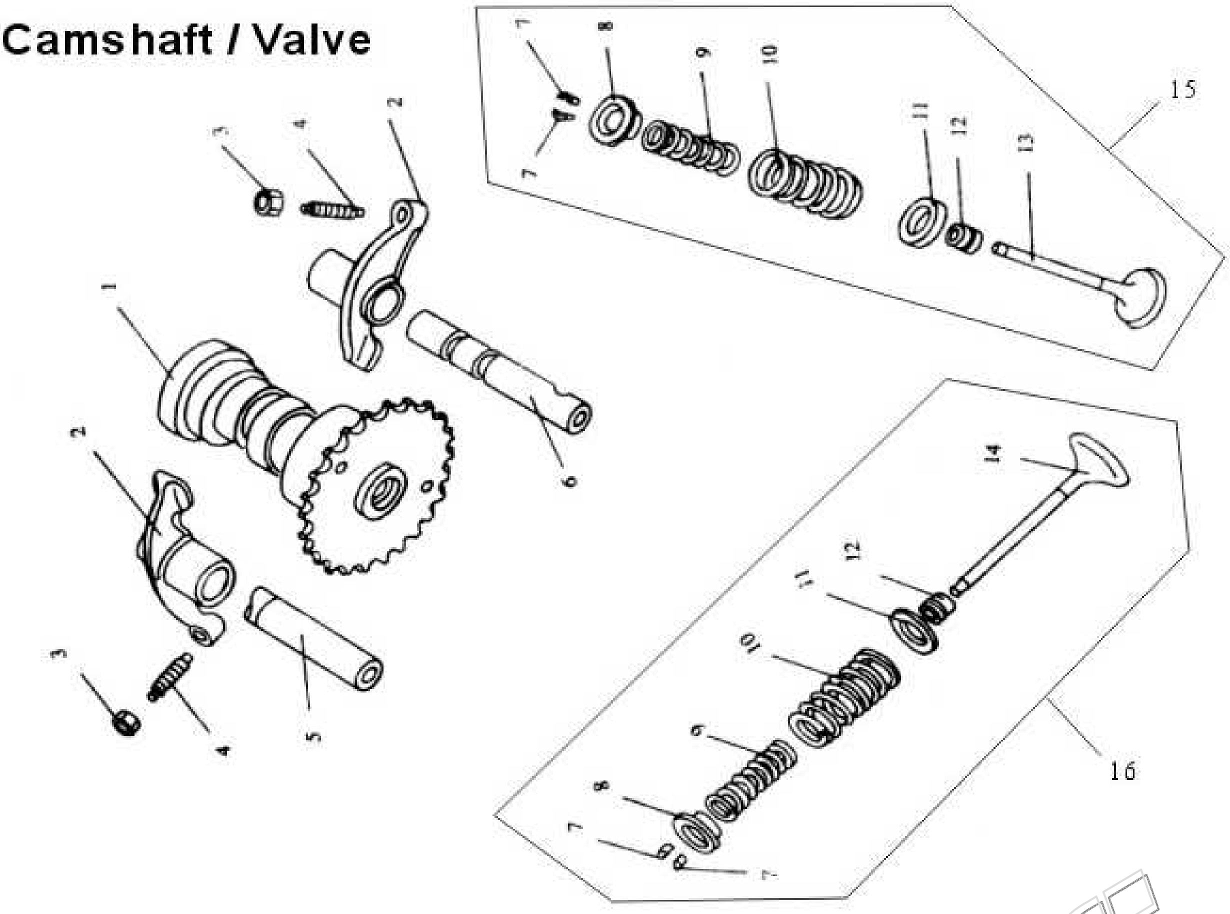

1	MB-011500	AKSELI, NOKKA-
2-6	MB-011201	KEINUVIVUSTO-SARJA
13	MB-011301	VENTTIILI, IMU-
14	MB-011401	VENTTIILI, PAKO-
15	MB-011300	VENTTIILISARJA, IMU-
16	MB-011400	VENTTIILISARJA, PAKO-

www.jm-racing.fi

正时链条·张紧器

Camchain / Tensioner

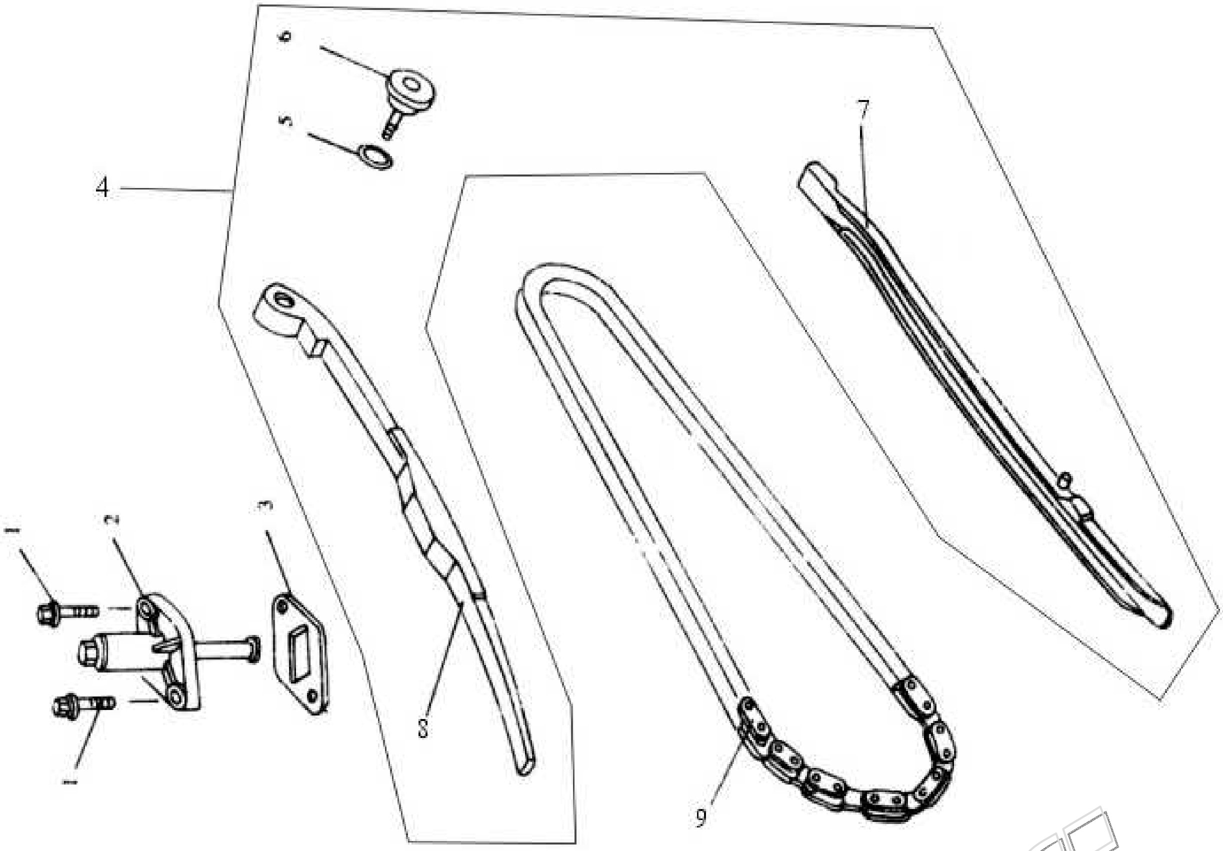

1	GB5787-6-16	PULTTI, LAIPPA-, M6X16
2	MB-080610	KIRISTIN, NOKKAKETJUN
3	MB-080601	TIIVISTE, NOKKAKETJUN KIRISTIMEN
4	MB-080620	OHJURI-SARJA, JAKOPÄÄN KETJUN
9	MB-080700	KETJU, JAKOPÄÄN

www.jm-racing.fi

Cylinder head cover

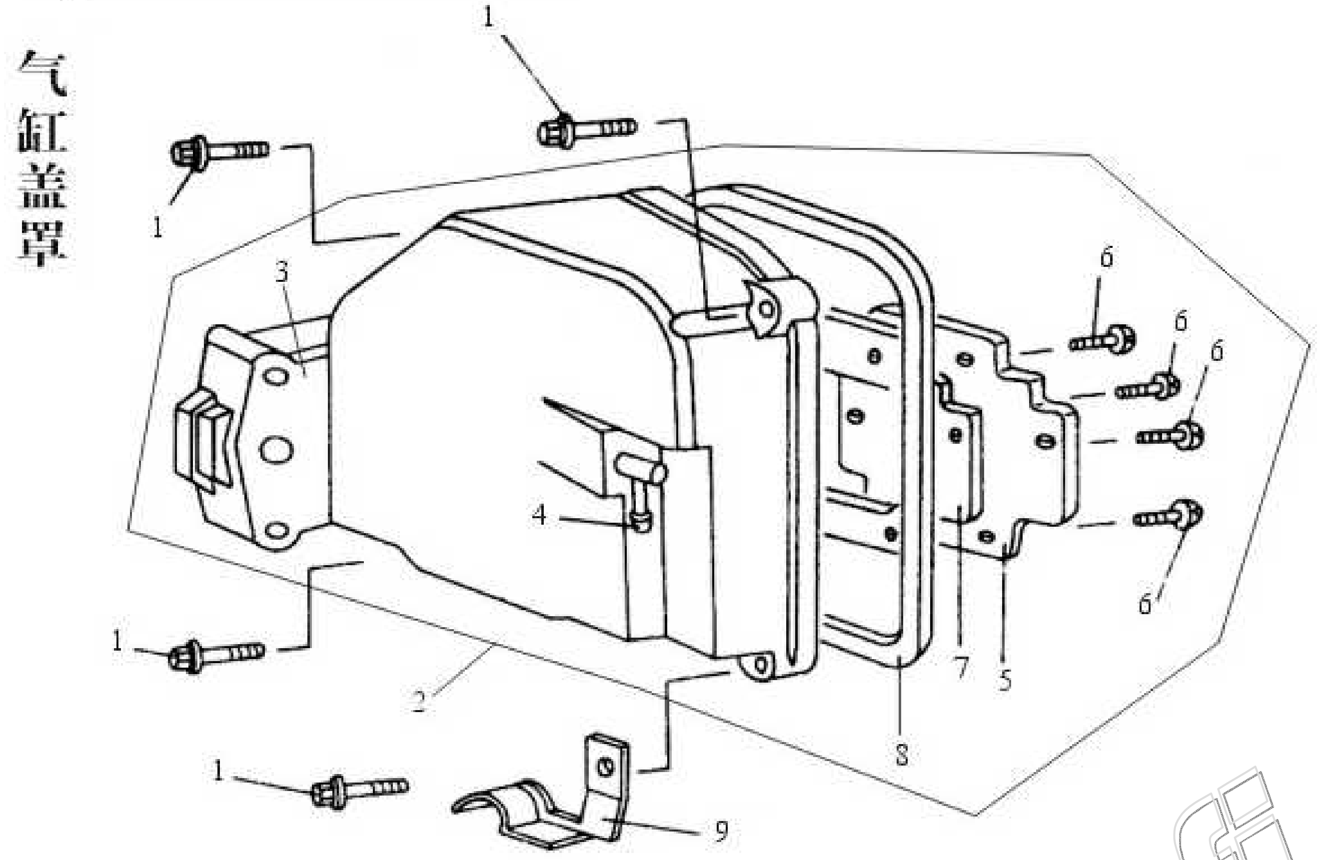

1	GB5787-6-25	PULTTI, LAIPPA-, M6X25
2	MB-011300	KANSI, VENTTIILIKOTELON, TÄYDELLINEN
8	MB-160001	TIIVISTE, VENTTIILIKOTELON KANNEN
9	MB-160100	PIDIKE, LETKUN

www.jm-racing.fi

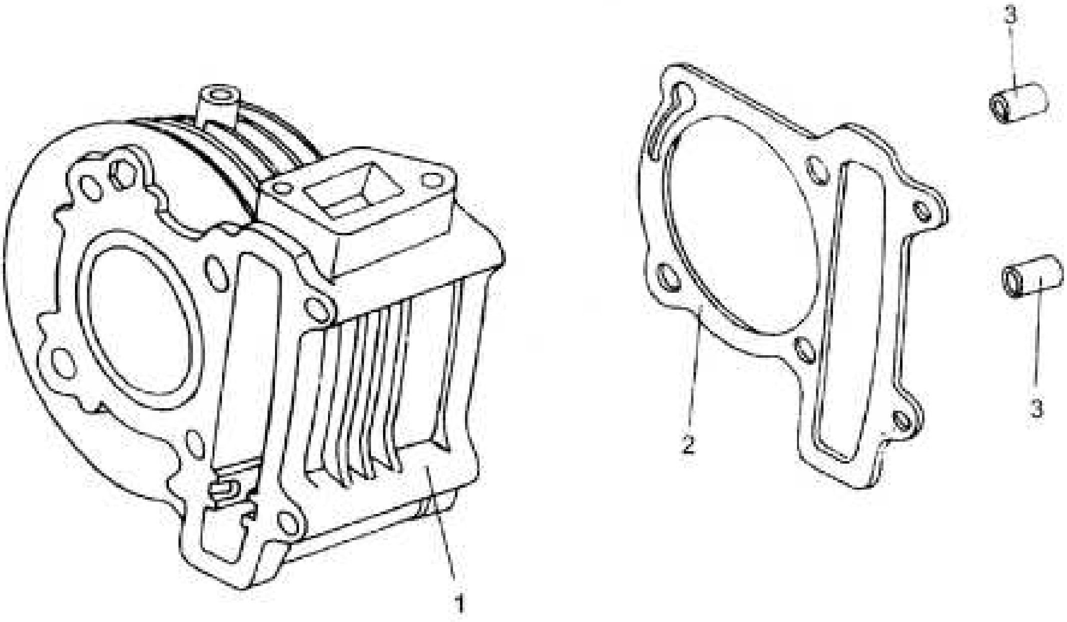

1	**MB-020001**	**SYLINTERI, MOOTTORIN**
2	**MB-000002**	**TIIVISTE, SYLINTERIN ALAPÄÄN**
3	**MB-010005**	**HOLKKI, KOHDISTUS-, 8X14**

www.jm-racing.fi

Crankcase / Piston

曲轴·活塞

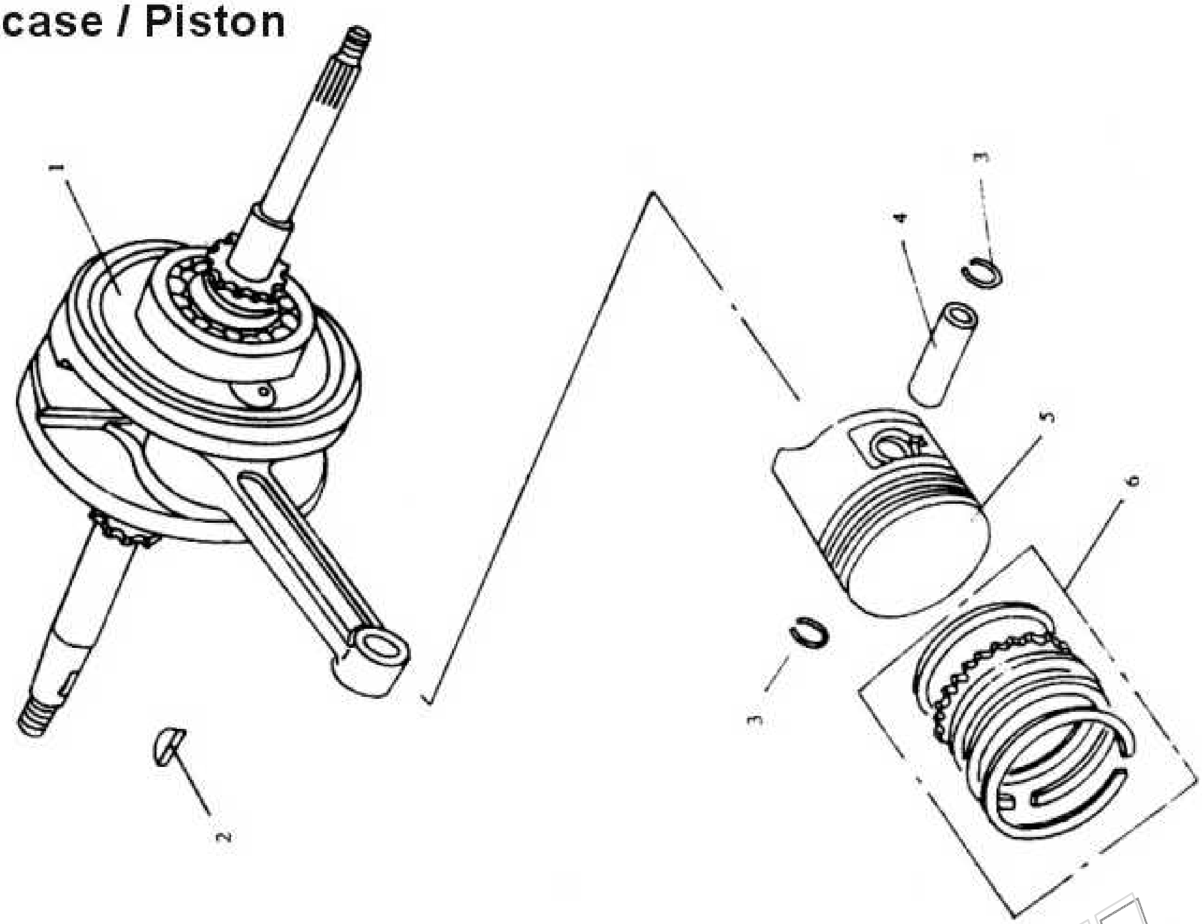

1	MB-070100	KAMPIAKSELI JA KIERTOKANKI
2	MB-070001	KIILA, KAMPIAKSELIIN
3	MB-070002	RENGAS, LUKKO-, MÄNNÄNTAPIN
4	MB-070003	TAPPI, MÄNNÄN
5	MB-070004	MÄNTÄ
6	MB-070200	RENGASSARJA, MÄNNÄN

www.jm-racing.fi

右盖 Right cover

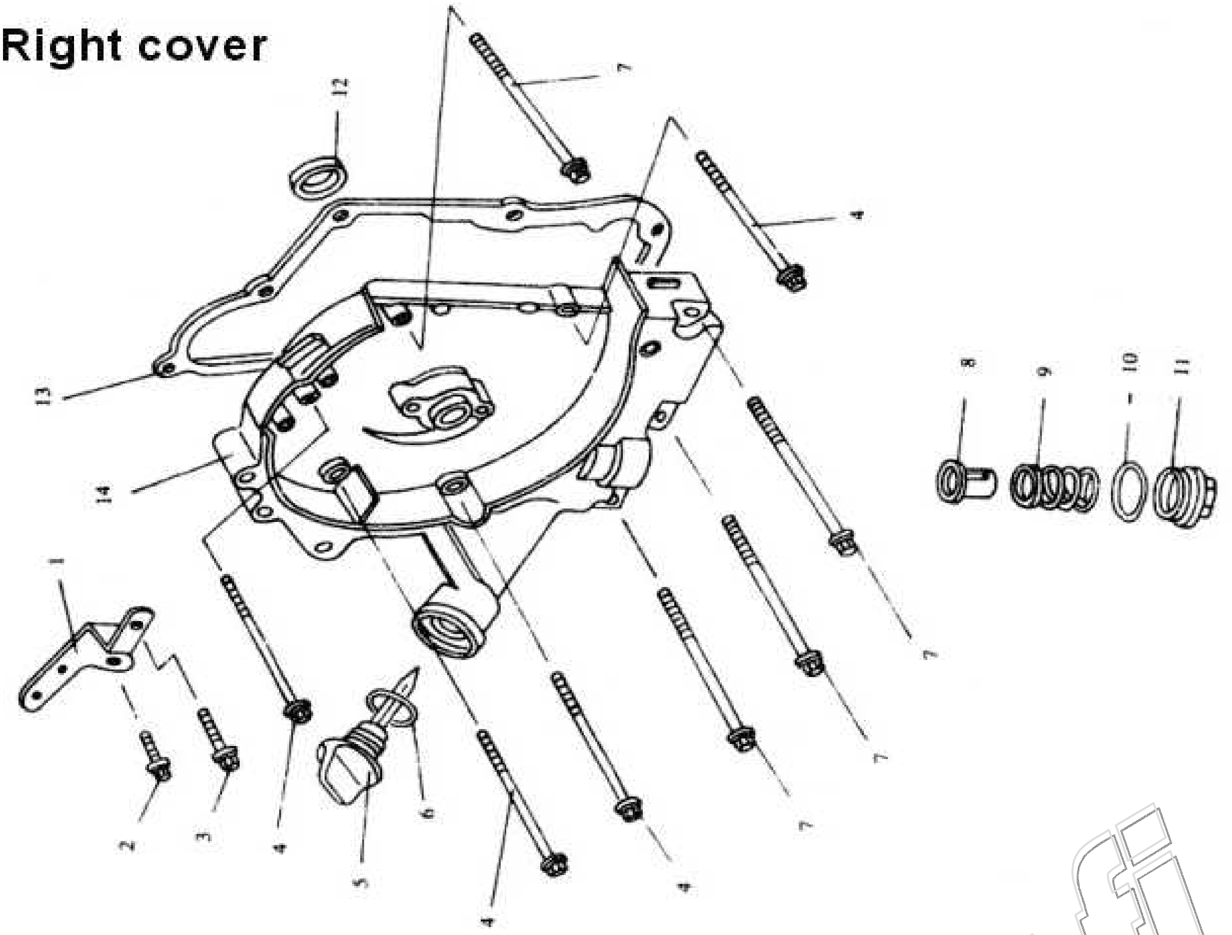

1	MB-000017	KIINITYSRAUTA, TAKASISÄLOKASUOJAN
2	GB5787-6-16	PULTTI, LAIPPA- M6x16
3	GB5787-6-25	PULTTI, LAIPPA- M6x25
4	GB5787-6-85	PULTTI, LAIPPA- M6x85
5	MB-030003	MITTATIKKU, MOOTTORIÖLJYN
6	MB-030004	O-RENGAS, ÖLJYN MITTATIKUN
7	GB5787-6-100	PULTTI, LAIPPA- M6x100
8	MB-030005	SUODATIN, MOOTTORIÖLJYN
9	MB-030006	JOUSI, ÖLJYNSUODATTIMEEN
10	MB-030007	O-RENGAS, ÖLJYTULPAN
11	MB-030008	TULPPA, POHJA-, MOOTTORIÖLJYN
12	MB-030009	STEFA, KAMPIAKSELIN, OIKEA
13	MB-000003	TIIVISTE, MOOTTORIN OIKEAN KUOREN
14	MB-030001	KUORI, MOOTTORIN, OIKEA

www.jmracing.fi

左盖 Left cover

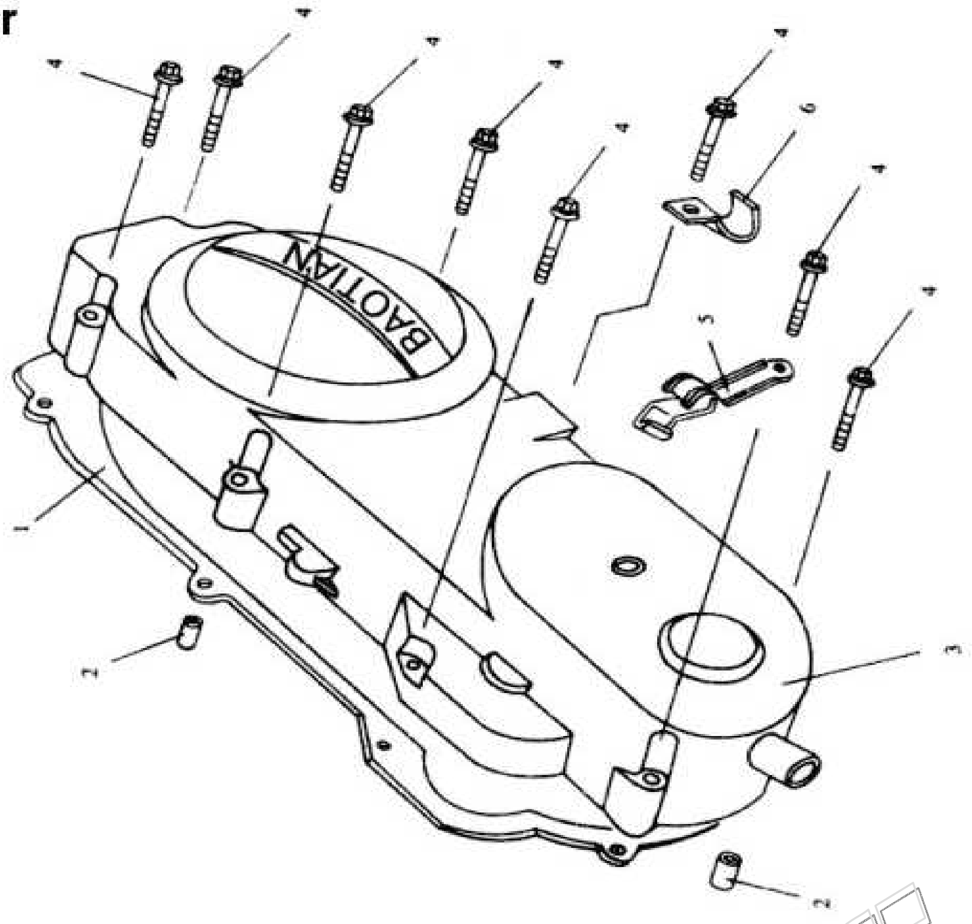

1	MB-000004	TIIVISTE, VARIAATTORIKOTELON KANNEN
2	MB-060002	HOLKKI, KOHDISTUS-
3	MB-060001A	KANSI, VARIAATTORIKOTELON
4	GB5787-6-35	PULTTI, LAIPPA-, M6x35
5	MB-060010	PIDIKE, KAASUVAIJERIN
6	MB-060003	PIDIKE, TAKAJARRUVAIJERIN

www.jm-racing.fi

磁电机·机油泵 Magneto / Oil pump

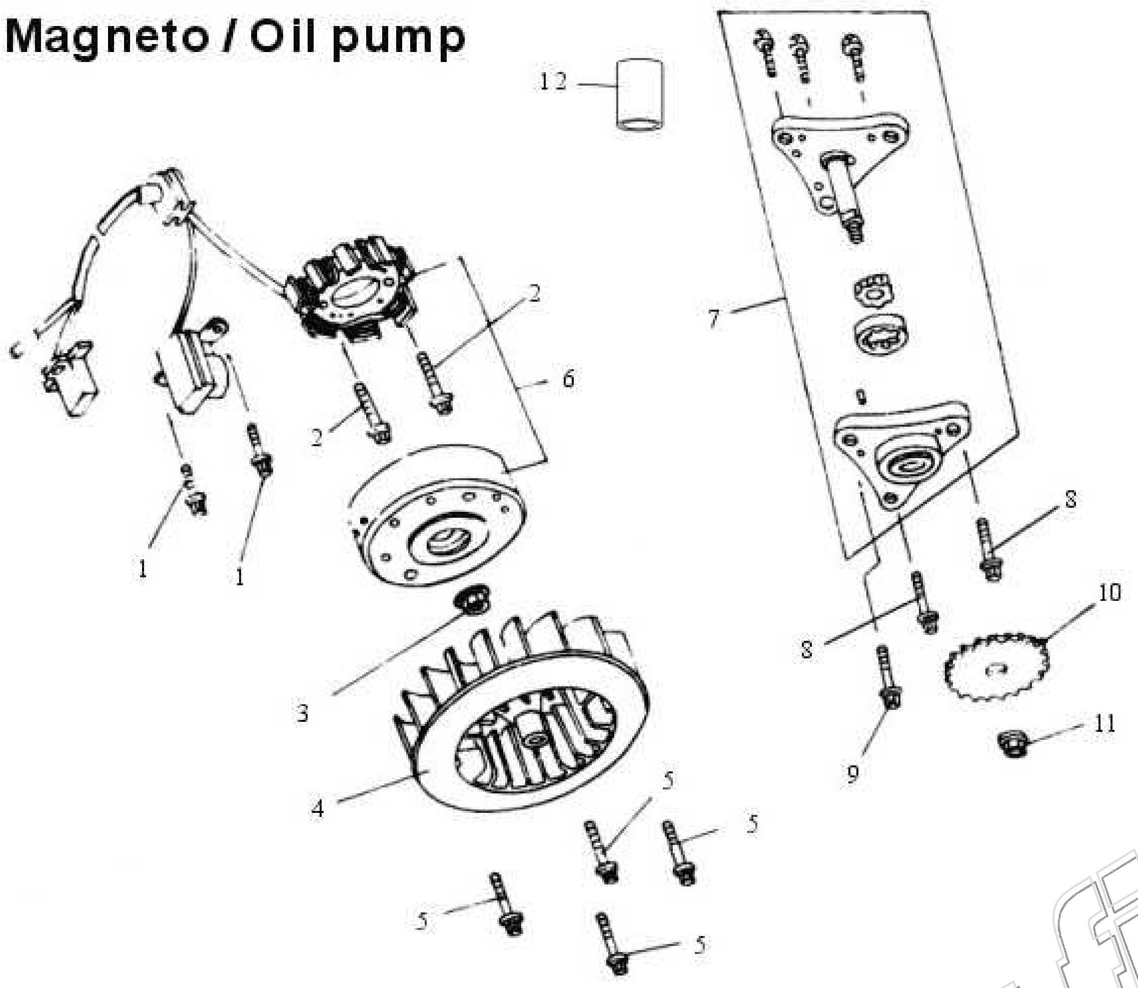

1	GB5787-5-12	PULTTI, LAIPPA-, M5X12
2	GB5787-6-22	PULTTI, LAIPPA-, M6X22
3	GB6177-10-1.25	MUTTERI, LAIPPA-, M10X1.25
4	MB-130200	TUULETINSIIPI, MOOTTORIN
5	GB5787-6-16	PULTTI, LAIPPA-, M6X16
6	MB-130100	MAGNEETTO, TÄYDELLINEN
7	MB-100100	ÖLJYPUMPPU, MOOTTORIN
8	GB5787-6-20	PULTTI, LAIPPA-, M6X20
9	GB5787-6-25	PULTTI, LAIPPA-, M6X25
10	MB-100200	RATAS, MOOTTORIN ÖLJYPUMPUN
11	GB6177-6	MUTTERI, LAIPPA-, M6
12	MB-100001	HOLKKI, KOHDISTUS-, ÖLJYPUMPUN

www.jmracing.fi

起动电机·单向器 **Starting motor / Single director**

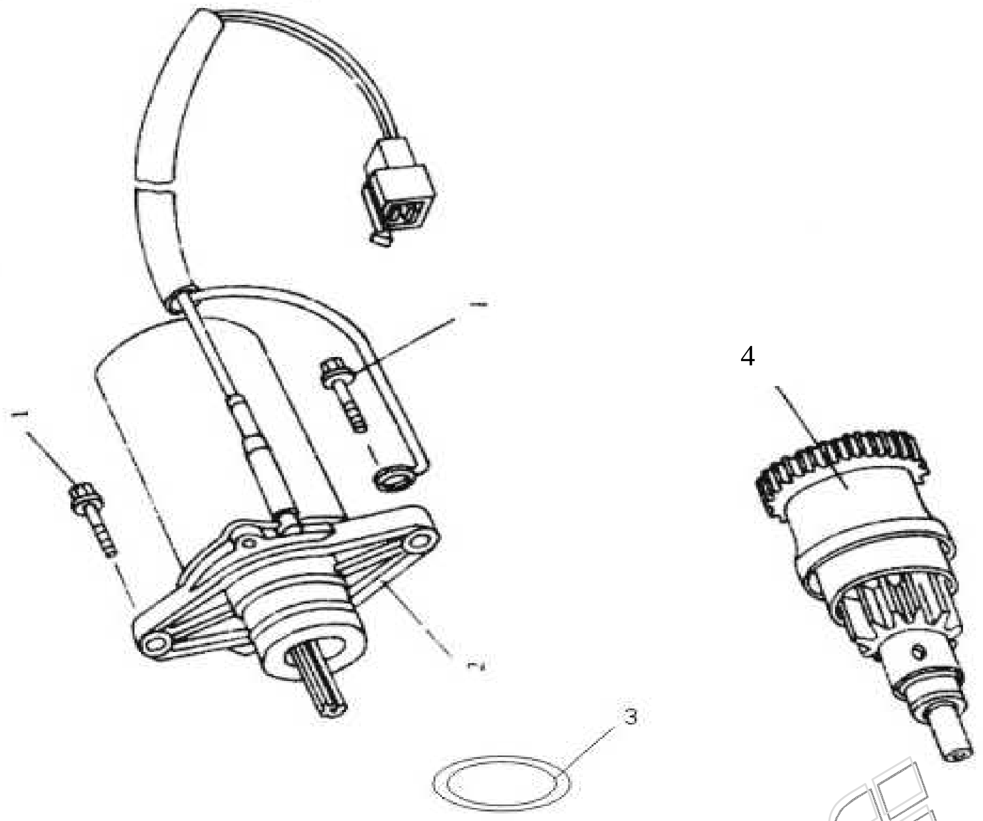

1	**GB5787-6-25**	**PULTTI, LAIPPA-, M6X25**
2-3	**MB-120000**	**STARTTIMOOTTORI**
4	**MB-000800**	**RATAS, BENDIX-**

www.jm-racing.fi

主动轮·脚起动装置

Driver assy / Starter assy

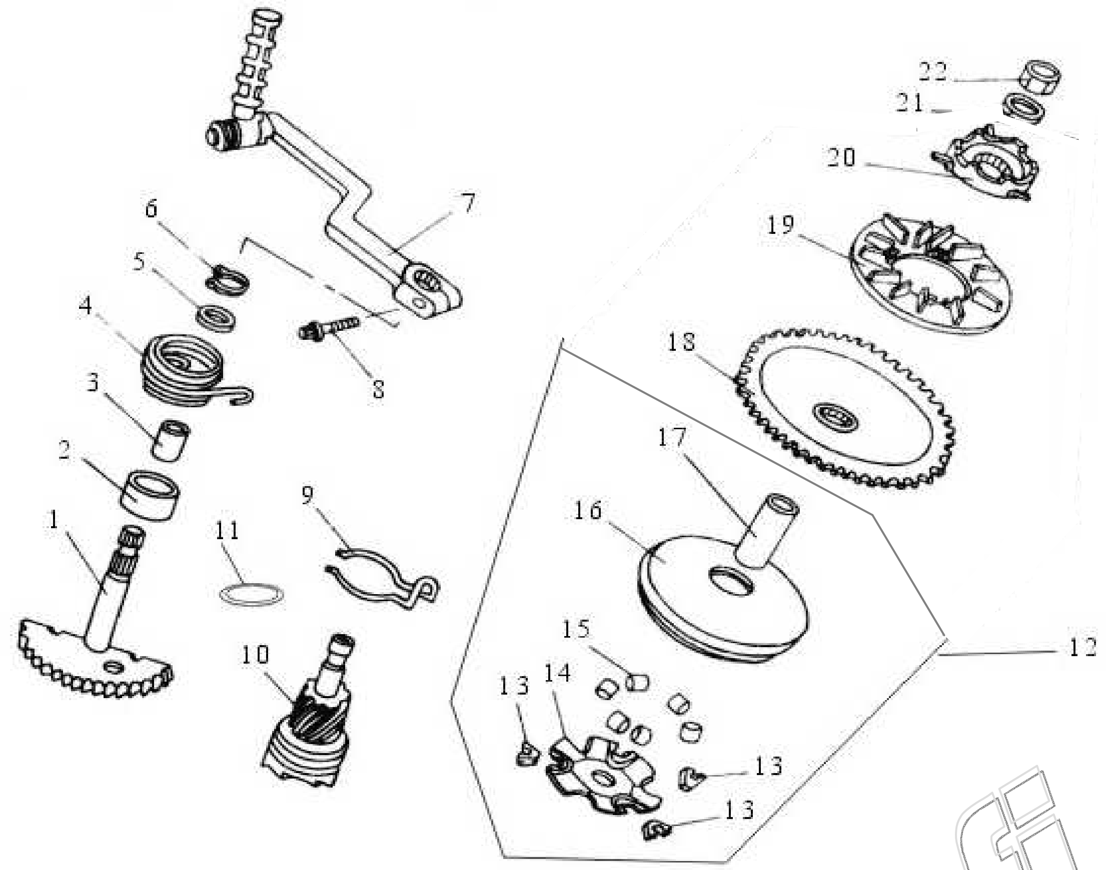

1-6	MB-110100	AKSELI, POLKUKÄYNNISTIMEN, TÄYDELLINEN
7-8	MB-110200	POLJIN, KÄYNNISTYS-
8	GB5783-6-22	PULTTI, LAIPPA-, M6X22
9	MB-110001	JOUSI, POLKUKÄYNNISTYKSEN VAIHDERATTAAN
10	MB-110002	RATAS, POLKUKÄYNNISTYKSEN VAIHTEEN
11	MB-110003	RENGAS, VÄLI-, POLKUKÄYNN. VAIHDERATTAAN
12	MB-001900	VARIAATTORI, ETU-
15	MB-001903	RULLA-SARJA, VARIAATTORIN, VAKIO
	MB-001903A	RULLA-SARJA, VARIAATTORIN, 5 grammaa
18	MB-001906	STARTTIKEHÄ, VARIAATTORIIN
19	MB-001907	TUULETINSIIPI VARIAATTORIN
20	MB-001908	RATAS, VASTA-, POLKUKÄYNNISTYKSEN
21	GBT97.1-12	ALUSLAATTA, 12MM
22	GBT6177-12	MUTTERI, M12X1.25

www.jmracing.fi

皮带·从动轮 Belt / Driven wheel

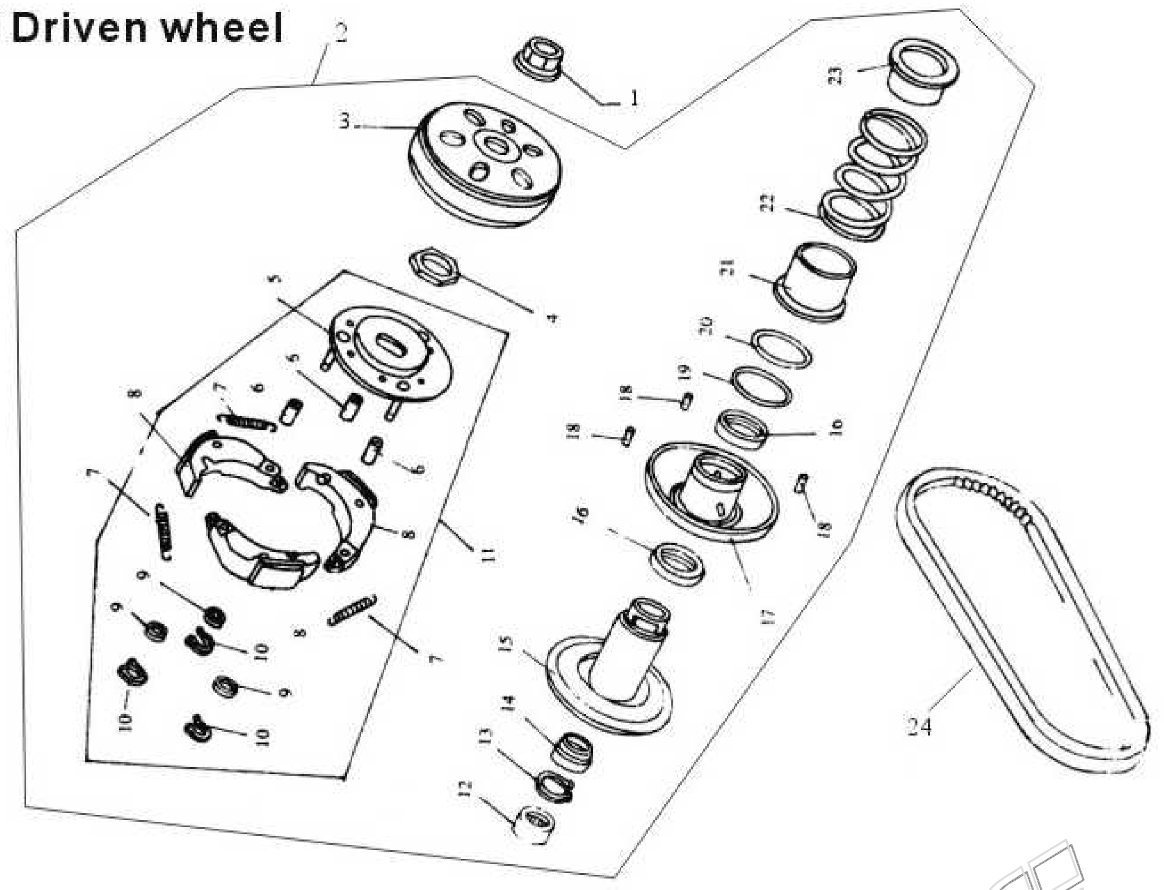

1	**GB6177-10–1.25**	MUTTERI, M10X1.25
2	**MB-090000**	VARIAATTORI, TAKA-, TÄYDELLINEN
24	**MB-000005**	HIHNA, VARIAATTORIN

www.jm-racing.fi

后传动机构 Rear transmission

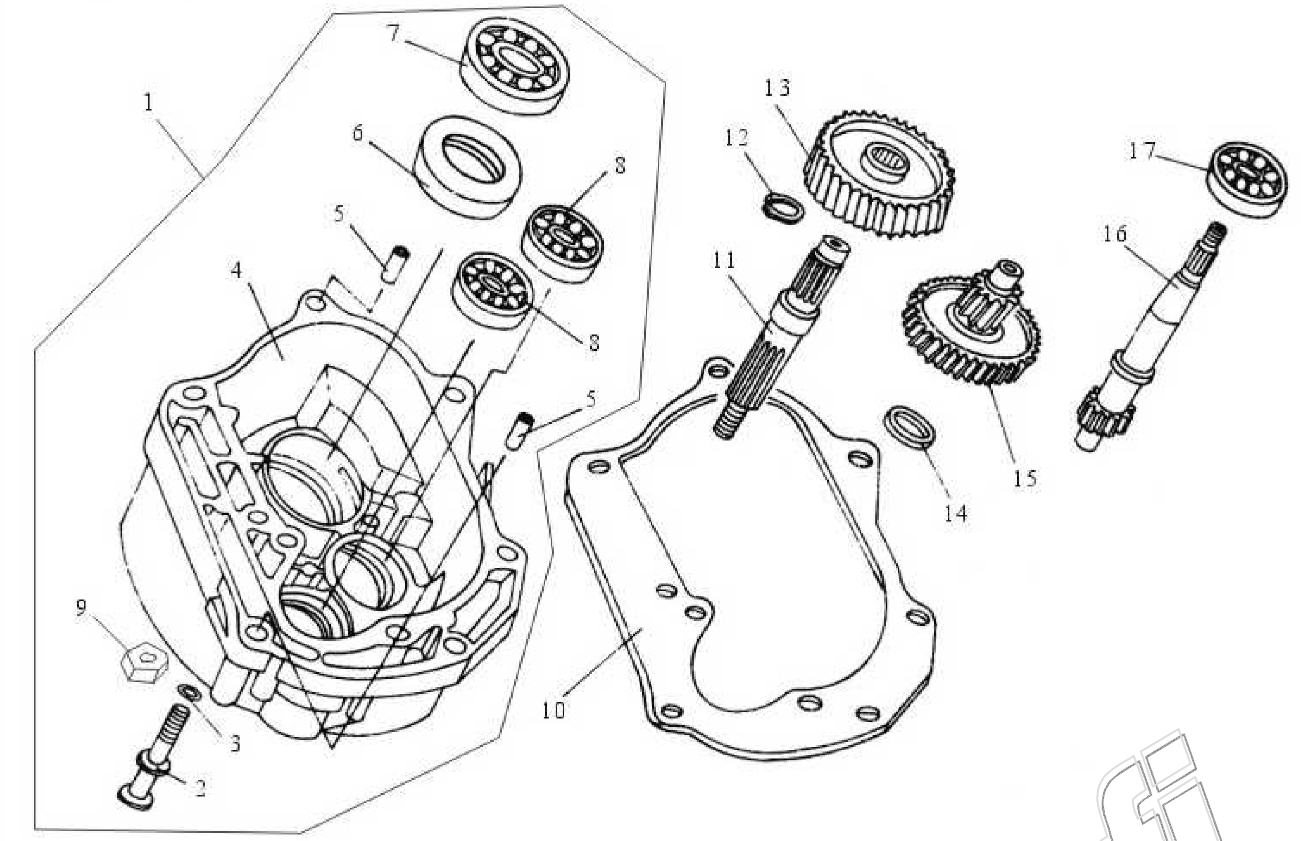

1	MB-150100	KUORI, PERÄVAIHTEISTON
5	MB-150004	HOLKKI, KOHDISTUS-, 10x20
6	MB-150110	STEFA, TAKAPYÖRÄN AKSELIN
7	6004-2RSGB	LAAKERI 6004, TAKAPYÖRÄN AKSELIN, OIKEA
8	6201-GB	LAAKERI 6201, PERÄVAIHTEISTON RATTAAN, OIKEA
	6201-GB	LAAKERI 6201, TAKAVARIAATTORIN AKS., OIKEA
9	GB6187-8	MUTTERI, LAIPPA-, M8
10	MB-000006	TIIVISTE, PERÄVAIHTEISTON KUOREN
11	MB-150006	AKSELI, TAKAPYÖRÄN
12	GB894.1-20	RATAS, VAIHDE-, TAKAPYÖRÄN AKSELIIN
13	MB-150007	RENGAS, TIIVISTE-, PERÄVAIHTEISTOON
14	MB-150008	RENGAS, TIIVISTE-, PERÄVAIHTEISTOON
15	MB-150200	RATAS, VAIHDE-, PERÄVAIHTEISTON
16	MB-150009	AKSELI, TAKAVARIAATTORIN
17	6303-GB	LAAKERI 6303, TAKAVARIAATTORIN AKS, VASEN

曲轴箱 Crankcase

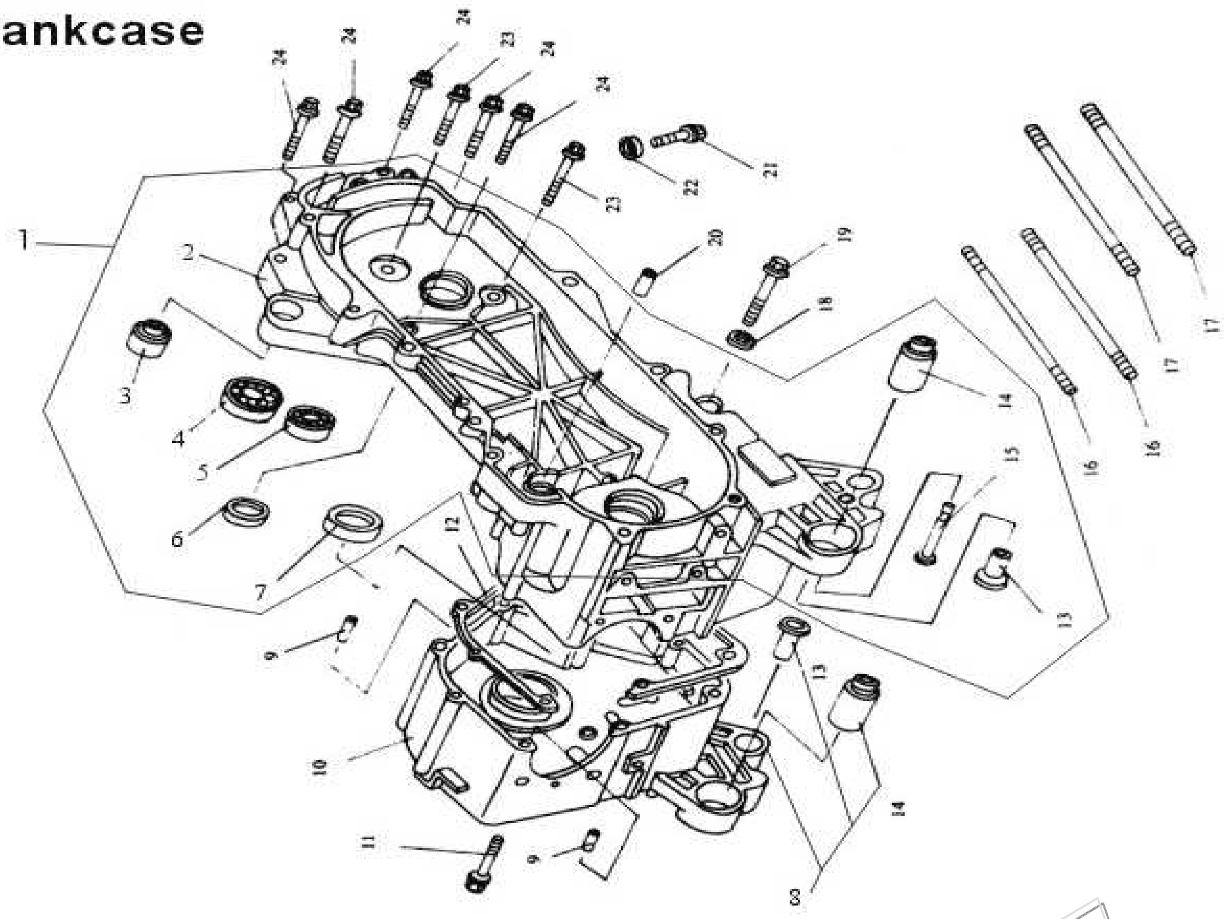

1	MB-050100	LOHKO, MOOTTORIN, VASEN, TÄYDELLINEN
4	6203-GB	LAAKERI 6203, TAKAPYÖRÄN AKSELIN, VASEN
5	6201-GB	LAAKERI 6201, PERÄVAIHT. RATTAAN, VASEN
6	MB-O50120	STEFA, TAKAVARIAATTORIN AKSELIN
7	MB-O50130	STEFA, KAMPIAKSELIN, Vasen
8	MB-O50001	LOHKO, MOOTTORIN, Oikea
9	MB-040100	HOLKKI, KOHDISTUS-,
11	GBT5787-6-45	PULTTI, LAIPPA- M6x45
12	MB-000007	TIIVISTE, MOOTTORILOHKON
16	MB-000008	PULTTI, PINNA-, MOOTTORIN SYLINTERIN M7x168
17	MB-000009	PULTTI, PINNA-, MOOTTORIN SYLINTERIN M7x176
18	GBT97.1-12	TIIVISTERENGAS 12MM
19	MB-050002	PULTTI, TULPPA-, MOOTTORIN ÖLJYTILAN
21	GBT5789-8-12	PULTTI, TULPPA-, TARK.-, PERÄVAIHTEISTON
22	GBT97.1-8	TIIVISTERENGAS 8MM
23	GBT5787-8-35	PULTTI, LAIPPA- M8x35
24	GBT5787-8-40	PULTTI, LAIPPA- M8x40

Carburetor

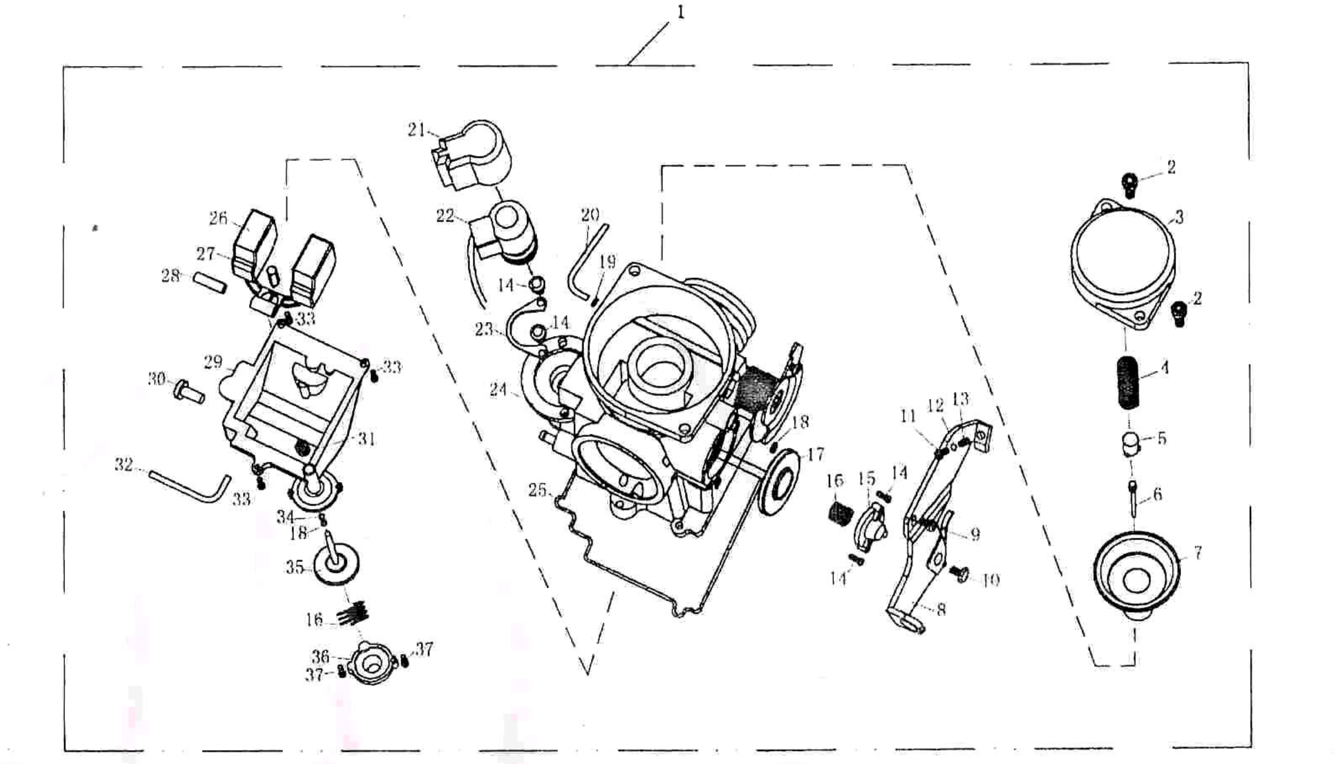

1	MB-140000	KAASUTIN CVK
4	MB-140002	KANSI, KAASUTTIMEN
6	MB-140005	NEULA, KAASUTTIMEN, SÄÄDETTÄVÄ
	MB-140005A	NEULA, KAASUTTIMEN, KIINTEÄ KORKEUS
7	MB-140100	KALVO, KAASUTTIMEN, LIERIÖ-LUISTILLA
	MB-140100A	KALVO, KAASUTTIMEN, ”SIIPI”-LUISTILLA
22	MB-140400	RIKASTIN, KAASUTTIMEN, AUTOMAATTINEN
26	MB-140016	KOHO, KAASUTTIMEN

www.jm-racing.fi

空滤器 Air cleaner

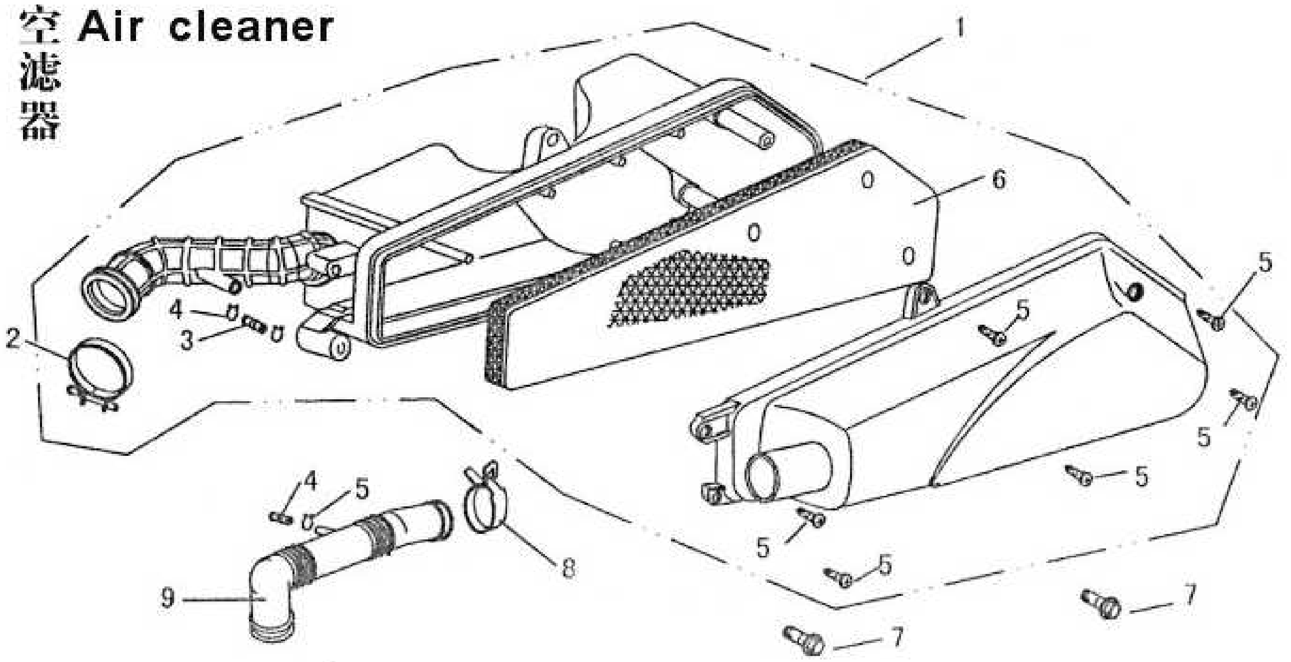

1	**9-780100**	**KOTELO, ILMANSUODATTIMEN, TÄYDELLINEN**
6	**9-780101**	**SUODATIN, ILMAN**
8	**MB-000021**	**KIINNITYSPANTA, IMUILMAN OTON LETKUUN**
9	**12-780001**	**LETKU, IMUILMAN OTON**

www.jm-racing.fi

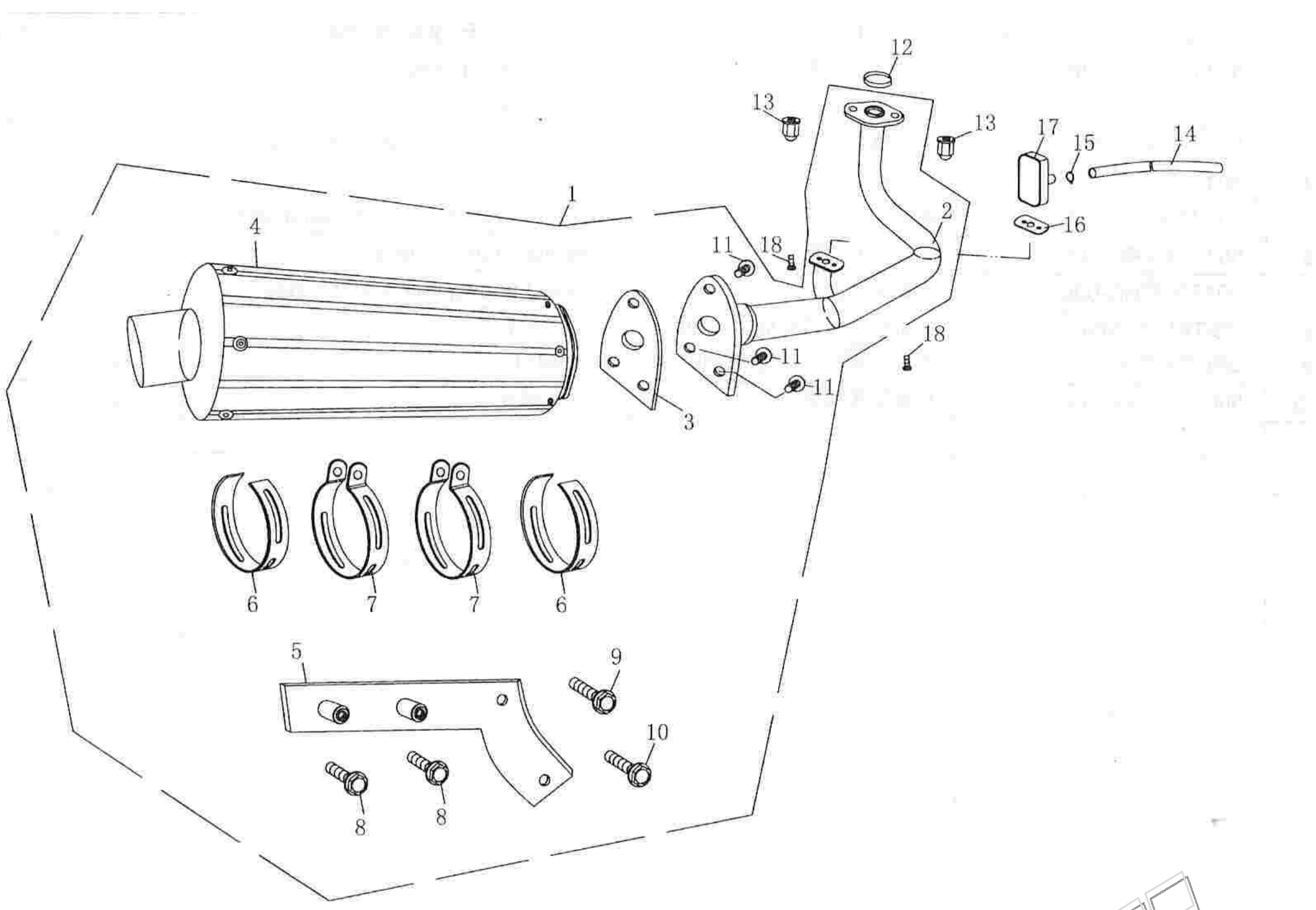

1	7-120000	PAKOPUTKI, 2-OSAINEN, ALUMIINI
2	7-120100	ETUKÄYRÄ, PAKOPUTKEN
3	7-120003	TIIVISTE, ÄÄNENVAIMENTIMEN
4	7-120200	ÄÄNENVAIMENNIN
5	7-120300	KANNATINRAUTA, PAKOPUTKEN
6	7-120002	ERISTERENGAS, ÄÄNENVAIM. KIINNIKEPANNAN
7	9-120001	KIINNIKEPANTA, ÄÄNENVAIMENTIMEN
8	GB5787-8-40	PULTTI, LAIPPA-, M8X40
9,10	GB5787-8-35	PULTTI, LAIPPA-, M8X35
12	9-120200	TIIVISTE, PAKOPUTKEN
13	9-120300	MUTTERI, PAKOPUTKEN
17	7-120001	VENTIILI, TAKAISKU-

主支架・側支架 Main stand assy / Side stand assy

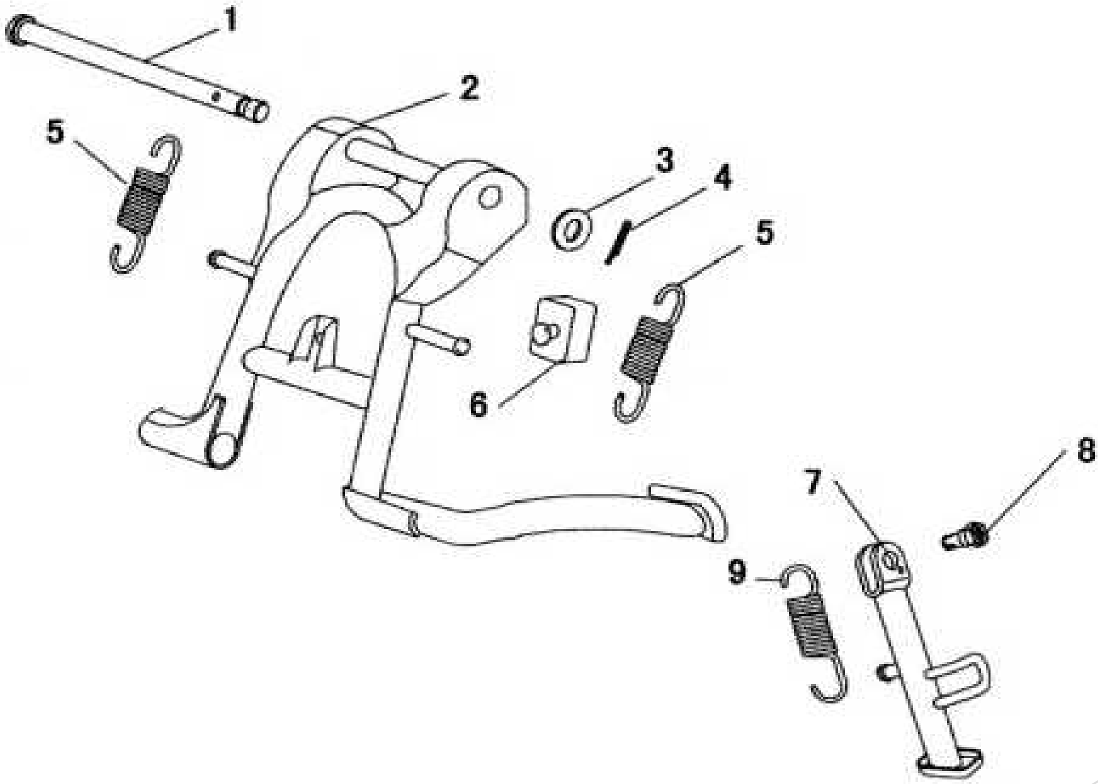

1	9-000501	AKSELI, PÄÄSEISONTAJALAN
2	9-000510	SEISONTAJALKA, PÄÄ-
3	GB97.1-8	ALUSLAATTA 8MM
4	GB91-86-1.5X24	SOKKA, HAARA-, 1.5X24
5	9-000502	JOUSI, PÄÄSEISONTAJALAN
6	9-000503	KUMI, VAIMENNIN-, PÄÄSEISONTAJALAN
7	7-090100	SEISONTAJALKA, SIVU-
8	9-090002	PULTTI, SIVUSEISONTAJALAN KIINNITYKSEEN
9	9-090004	JOUSI, SIVUSEISONTAJALAN

www.jm-racing.fi

Front wheel (disk brake)

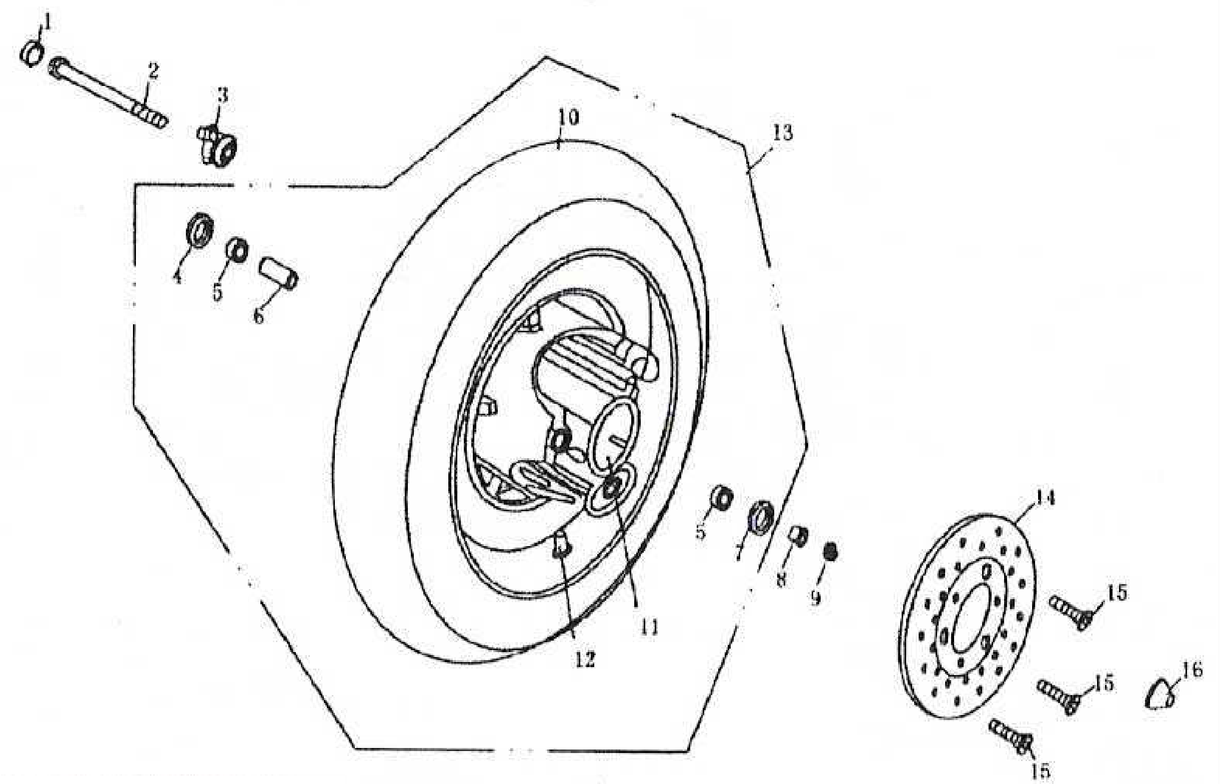

1	9-060004	TULPPA, KORISTE-, ETUALSELIIN, KUMIA
2	7-060003	AKSELI, ETURENKAAN, LEVYJARRU
3	7-060200	RATAS, MITTARINVAIJERIN
4	9-060120A	STEFA, ETURENKAAN LAAKERIIN
5	6201-Z	LAAKERI, 6201Z
6	7-060102	PUSLA, LAAKERI-, KESKI, ETURENKAAN
7	9-060120A	STEFA, ETURENKAAN LAAKERIIN
8	7-060004	PUSLA, LAAKERI-, VASEN, ETURENKAAN
9	GB6187-86 12X1.25	MUTTERI, LAIPPA-, ETUAKSELIN, M12X1.25
10	R120/70-12	RENGAS, ULKO-, 120/70-12
11	7-060101	VANNE, ETU-, ALUMIINI, 12”
14	7-060001	JARRULEVY
15	9-060004A	PULTTISARJA, JARRULEVYN
16	9-060005	TULPPA, KORISTE-, ETUALSELIIN, KUMIA

www.jmracing.fi

后轮 Rear wheel

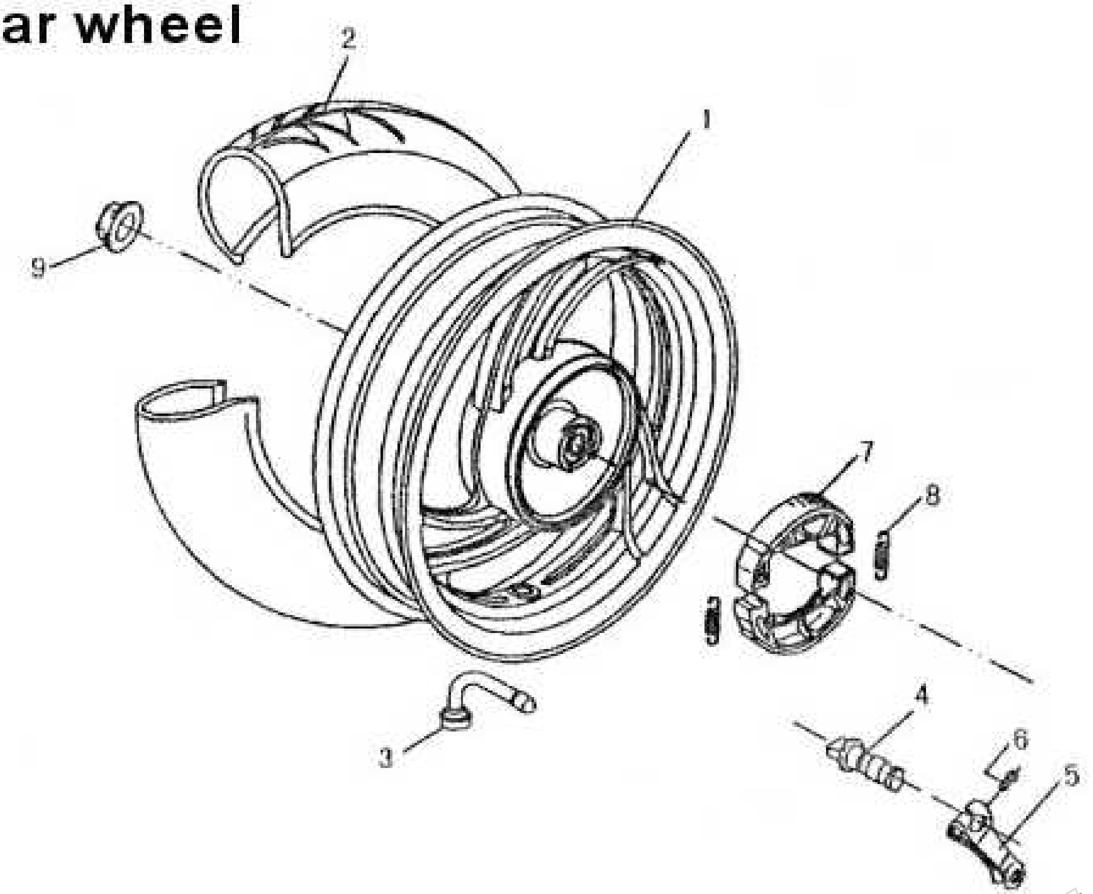

1	7-360100	VANNE, TAKA-, ALUMIINI, 10”
2	R3.50-10	RENGAS, ULKO-, 3.50 - 10
	R3.50-10N	RENGAS, ULKO-, LUMELLE JA SORALLE, 3.50 - 10
4-6	9-340002	JARRUVIPU-SARJA, TAKARENKAAN
7-8	9-340100	JARRUKENGÄT, PARI
9	GB6187-16-1.5	MUTTERI, TAKAPYÖRÄN, M16X1.5

www.jm-racing.fi

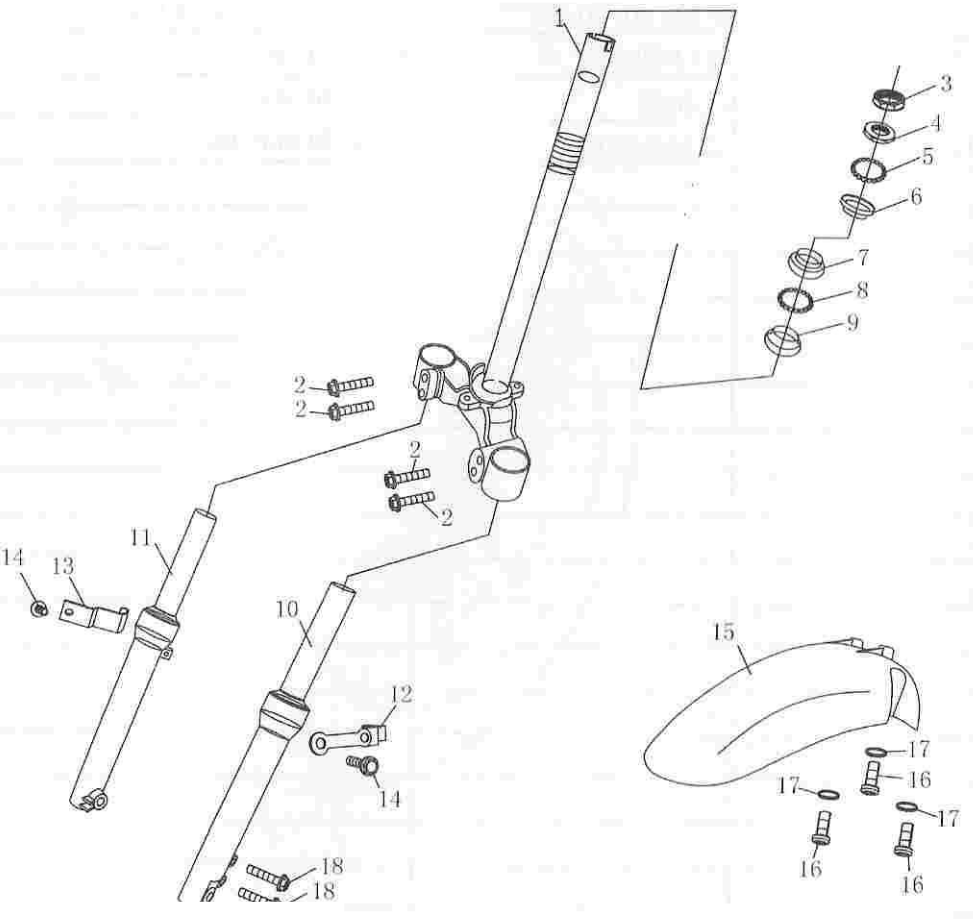

1	7-080200	OHJAUSVARSI
2	GB5787-8-35	PULTTI, ETUISKUNVAIMENTIMEN, M8X35
3-9	9-080001	LAAKERISARJA, OHJAUSVARREN
10-11	7-080110	ISKUNVAIMENNIN-PARI, ETU
12	7-080003	KIINNIKE, JARRULETKUN
13	7-080004	KIINNIKE, MITTARIN VAIJERIN
14	GB5787-86	PULTTI, LAIPPA-, M6X12
15	7-150001	LOKASUOJA, ETU-
16	GB5787-5-35	PULTTI, LAIPPA-, M5X35
17	GB97.1-6	ALUSLAATTA, 6MM
18	GB5787-8-35	PULTTI, M8X35

www.jmracing.fi

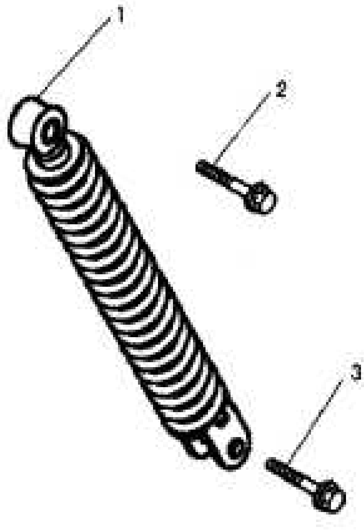

1	**7-380100**	**ISKUNVAIMENNIN, TAKA**
2	**GB5787-10-45**	**PULTTI, KIINNITYS, YLEMPI**
3	**GB5787-8-35**	**PULTTI, KIINNITYS, ALEMPI**

www.jm-racing.fi

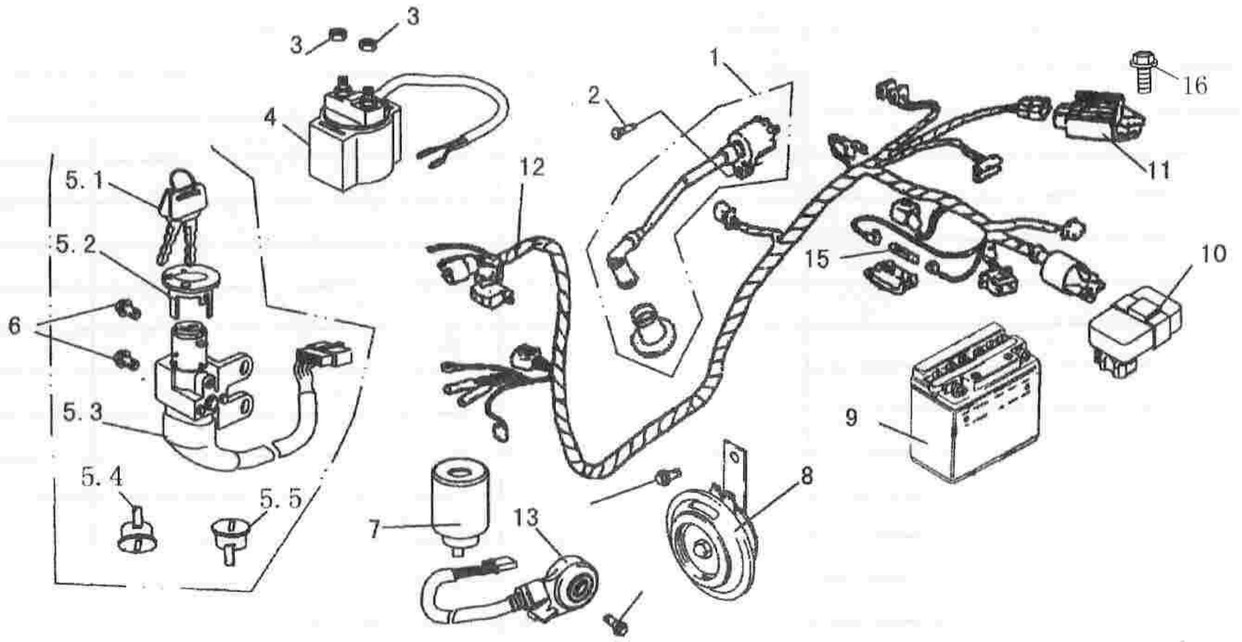

1	9-180600	SYTYTYSPUOLA JA TULPANJOHTO
2	GB818-6-20	RUUVI, M6X20
3	GB6177-6	MUTTERI, LAIPPA-, M6
4	9-180400	RELE, KÄYNNISTYS
5	7-180900	AVAIN- JA LUKKOSARJA
6	GB5787-6-12	PULTTI, LAIPPA-, M6X12
7	9-180700	RELE, VILKKU-
8	9-181000	ÄÄNIMERKIN ANTOLAITE
9	11-181200	AKKU
10	9-180500	CDI-YKSIKKÖ, 5 JOHDINNASTALLA
	7-180500	CDI-YKSIKKÖ, 6 JOHDINNASTALLA
11	9-180300	JÄNNITTEEN SÄÄDIN
12	7-180200	JOHTOSARJA
13	9-181800	VIRTAKYTKIN SIVUJALAN (OFF)
14	GBT5789-6-16	PULTTI, LAIPPA-, M6X16
15	9-180201	SULAKE, 10A
16	GB5787-6-12	PULTTI, LAIPPA-, M6X12
17	7-180001	ETUVASTUS

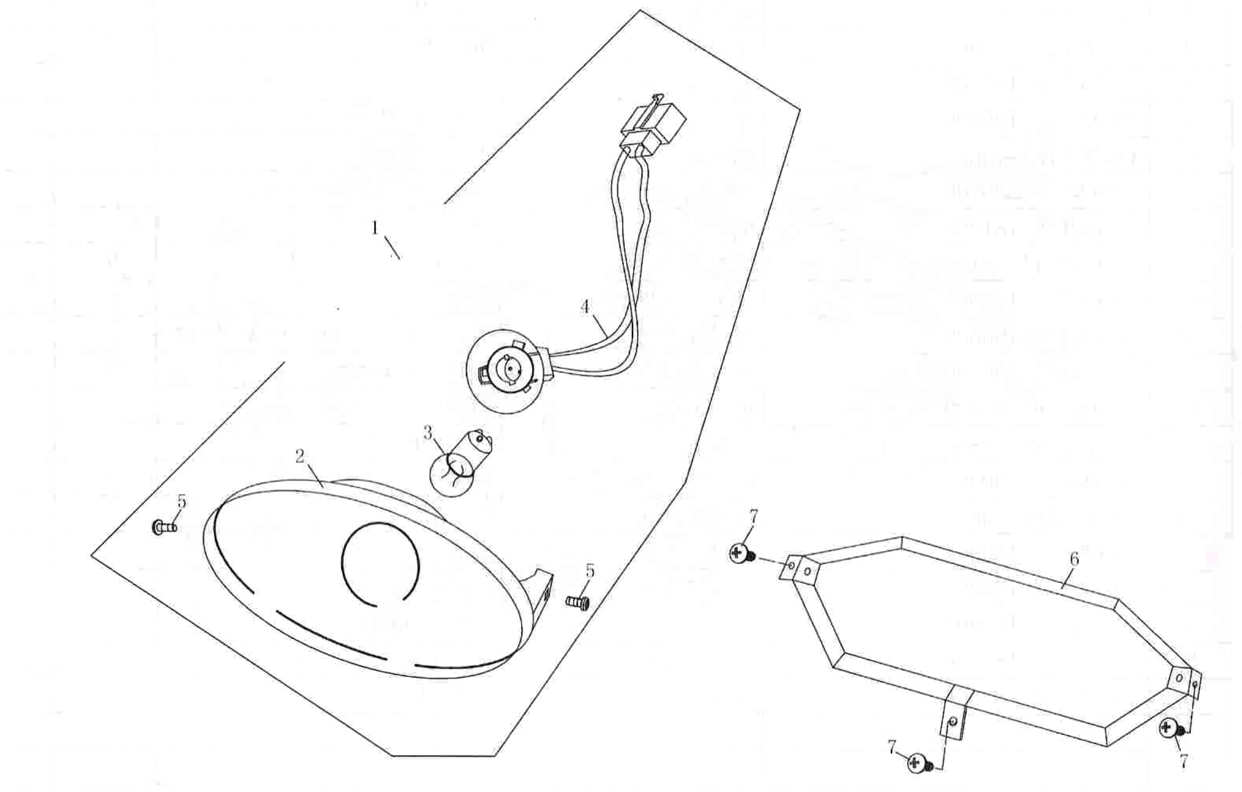

1	7-180200	VALO, ETU-, TÄYDELLINEN
2	7-180210	UMPIO, ETUVALON
3	9-180120	POLTTIMO, ETUVALON
4	9-180130	KANTA, ETUVALON POLTTIMON
5	GBT818-5-8	RUUVI, M5X8
6	7-181200	KIINNIKE, ETUVALON
7	GB845-4.2-13	RUUVI, 4.2X13

www.jmracing.fi

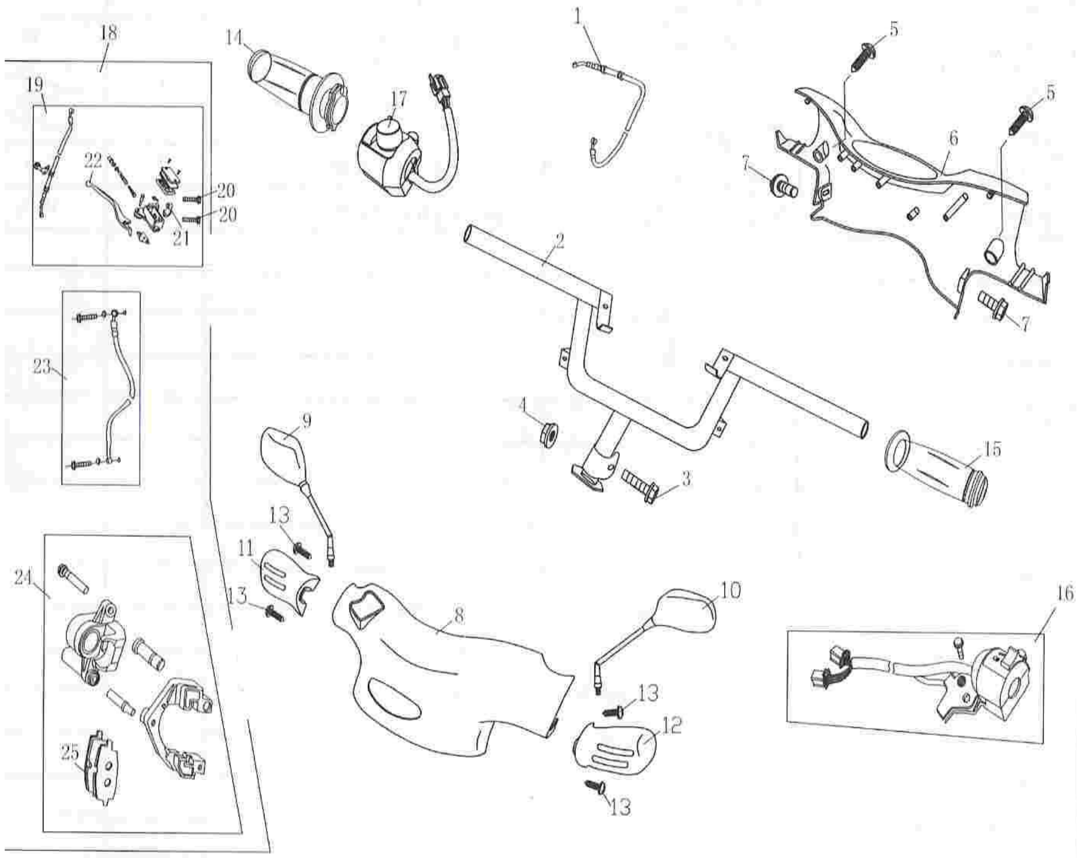

1	9-110500	VAIJERI, KAASU- (Yläpään kiinnitys ruuvilla)
2	7-110100	OHJAUSTANKO
3	GB5787-10-40	PULTTI, OHJAUSTANGON
4	GB6187-10	MUTTERI, OHJAUSTANGON PULTTIIN
5	GB845-4.8-16	RUUVI, 4.8X16
6	7-160002	KATE, KEHYS, MITTARISTON
7	GB5787-6-12	PULTTI, LAIPPA-, M6X12
8	7-160001	KATE, OHJAUSTANGON
9	7-110300, 9-110300	PEILI, OIKEA
10	7-110200, 9-110200	PEILI, VASEN
11	7-160004	KÄDENSUOJUS, OIKEA
12	7-160003	KÄDENSUOJUS, VASEN
13	GB845-4.2-13	RUUVI, 4.2X13
14	9-110400	KÄDENSIJA, OIKEA (KAASUKAHVA)
15	9-110001	KÄDENSIJA, VASEN
16	7-181200	TYVIOSA, KÄDENSIJAN, VASEN
17	7-181300	TYVIOSA, KÄDENSIJAN, OIKEA
18	7-110200	NESTEJARRU, ETU, TÄYDELLINEN
19	7-140100	SYLINTERI, JARRU-, PÄÄ-
22	7-140101	KAHVA, JARRU-, ETU-
	9-181201	KAHVA, JARRU-, TAKA-
	9-110700	VAIJERI TAKAJARRUN, TÄYDELLINEN
23	7-140200	LETKU, JARRU-
24	7-140300	SYLINTERI, JARRU-, (JARRUSATULA)
25	7-140310	JARRUPALAT, ETUJARRU

www.jmracing.fi

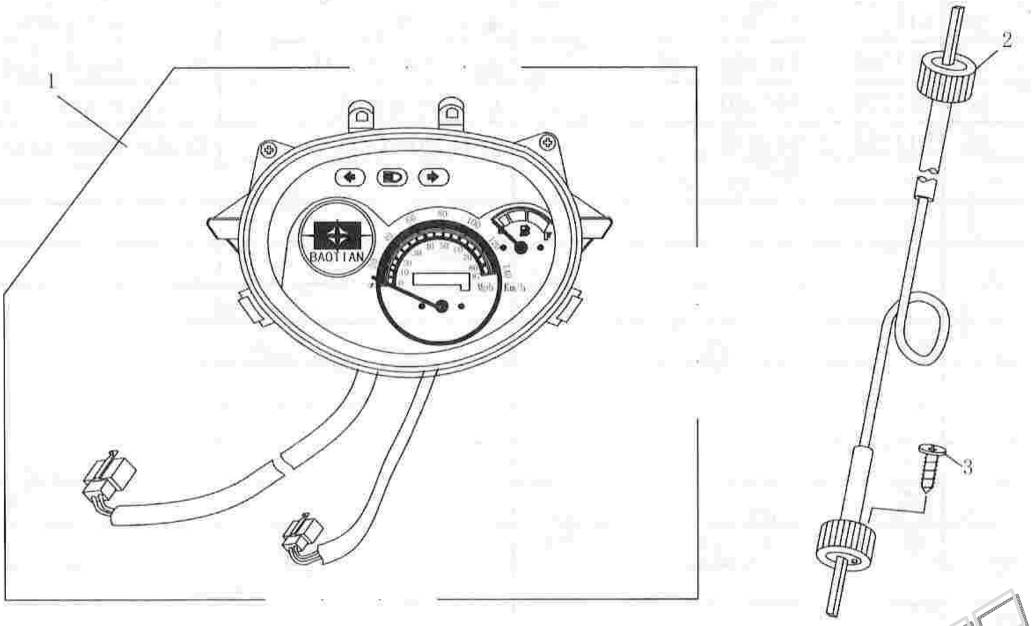

www.jm-racing.fi

1	**7-190100**	**MITTARISTO**
2	**7-190200**	**VAIJERI, MITTARIN**
3	**GB819-5-16**	**RUUVI, UPPOKANTA-, M5X16**

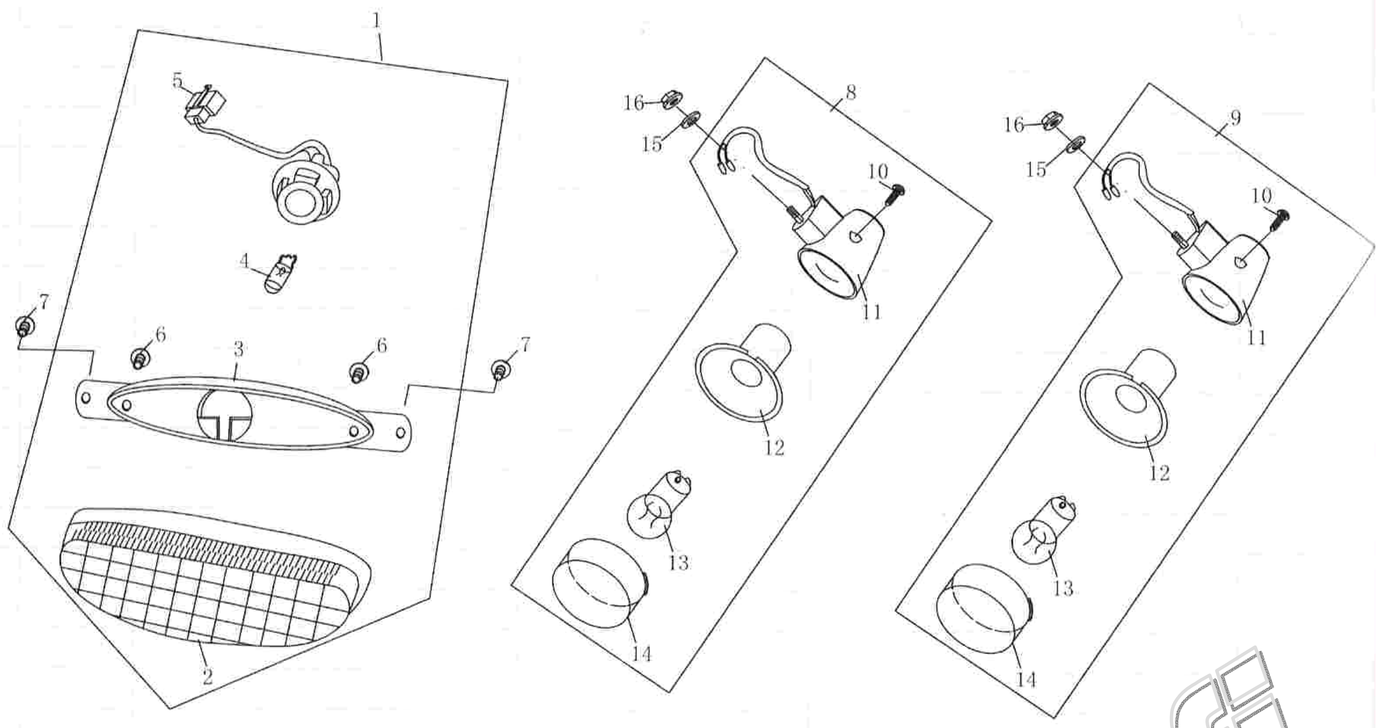

www.jm-racing.fi

1	7-180300	VALO, PARKKI-, ETU, TÄYDELLINEN
4	9-181601	POLTTIMO, ETUPARKKIVALON
8	7-180500	VILKKU, ETU-, OIKEA
9	7-180500	VILKKU, ETU-, VASEN
13	9-181120	POLTTIMO, VILKUN

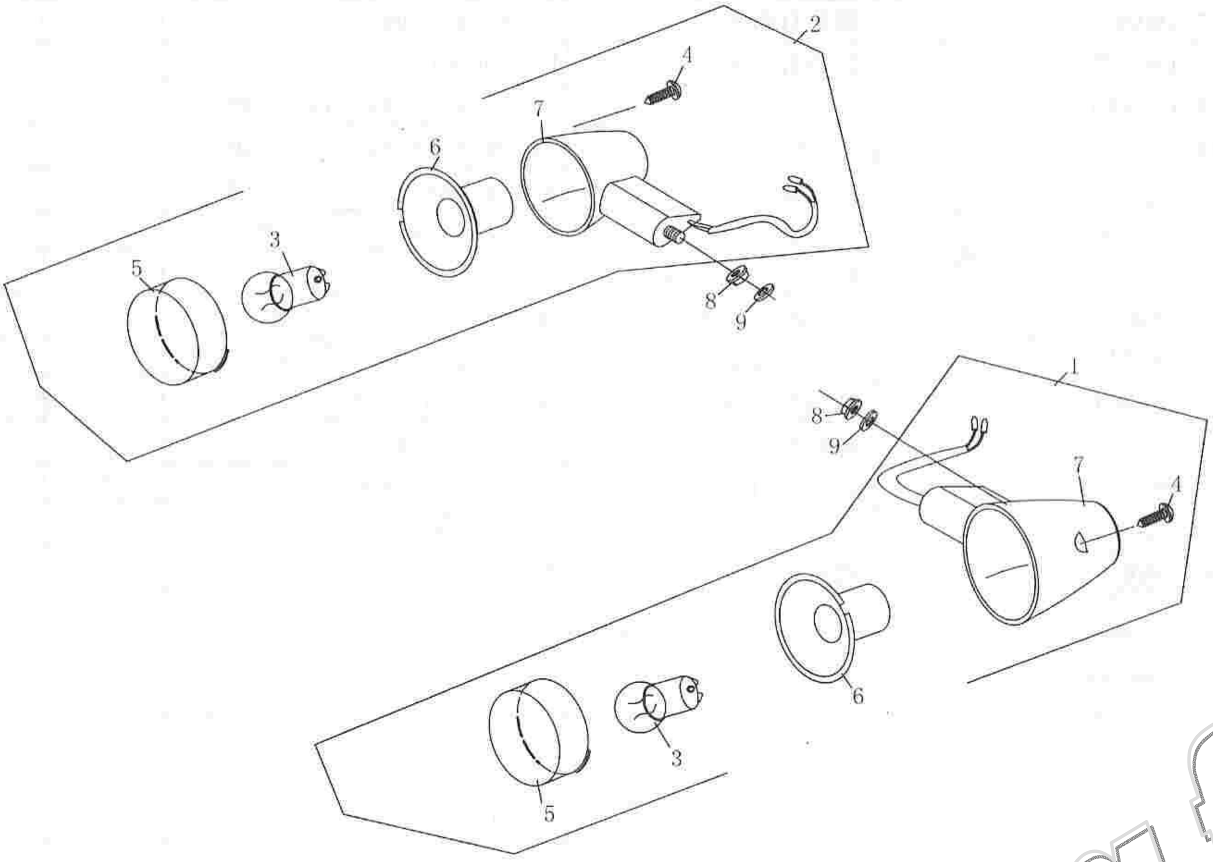

www.jm-racing.fi

1	**7-180701**	**VILKKU, TAKA-, OIKEA**
2	**7-180600**	**VILKKU, TAKA-, VASEN**
3	**9-181120**	**POLTTIMO, VILKUN**

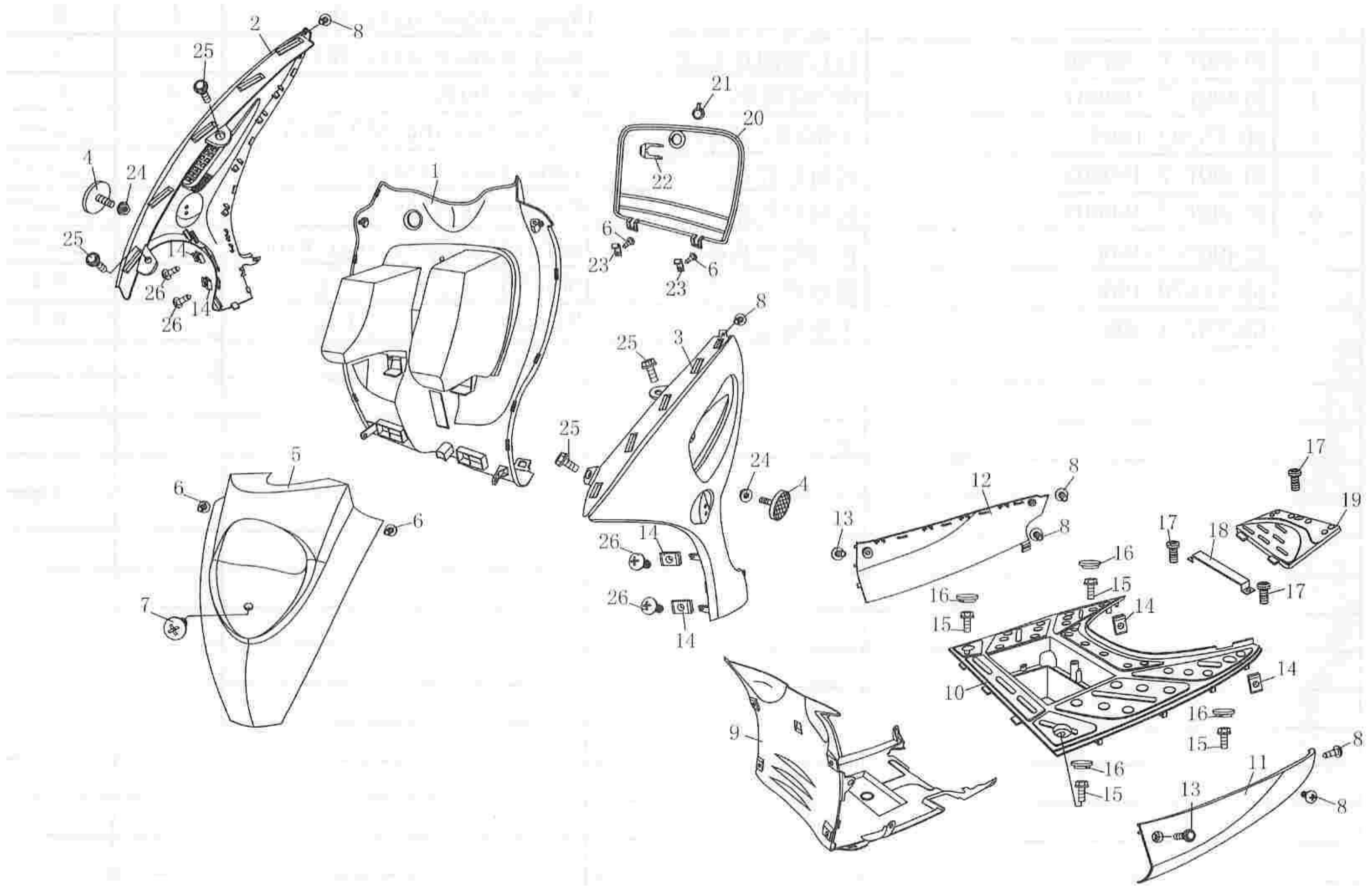

1	7-030001	KATE, HANSIKASLOKERO
2	7-030007	KATE, SIVU-, ETU-, OIKEA
3	7-030006	KATE, SIVU-, ETU-, VASEN
4	9-350100	HEIJASTIN, SIVU-, ORANSSI
5	7-020001	KATE, ETU-
6	GB845-4.2-6	RUUVI, 4.2X6
7	9-020002	PULTTI, ISO KANTAINEN, M6
8	GB845-4.2-12	RUUVI, 4.2X12
9	7-090012	KATE, ETU-, ALA-
10	7-050001	KATE, JALKATILA
11	7-070001	KATE, SIVU-, ALA-, VASEN
12	7-070002	KATE, SIVU-, ALA-, VASEN
13	GB5787-6-12	PULTTI, LAIPPA-, M6X12
14	9-050007	KIERRELAATTA, 4.2
15	GB5787-6-12	PULTTI, LAIPPA-, M6X12
16	7-050004	TULPPA, PEITE-
17	GB5787-5-12	PULTTI, LAIPPA-, M5X12
18	7-050003	PANTA, KIINNITYS-, AKUN
19	7-050002	KANSI, AKKUKOTELON
20	7-030002	KANSI, HANSIKASLOKERON
21	7-180900	AVAIN- JA LUKKOSARJA

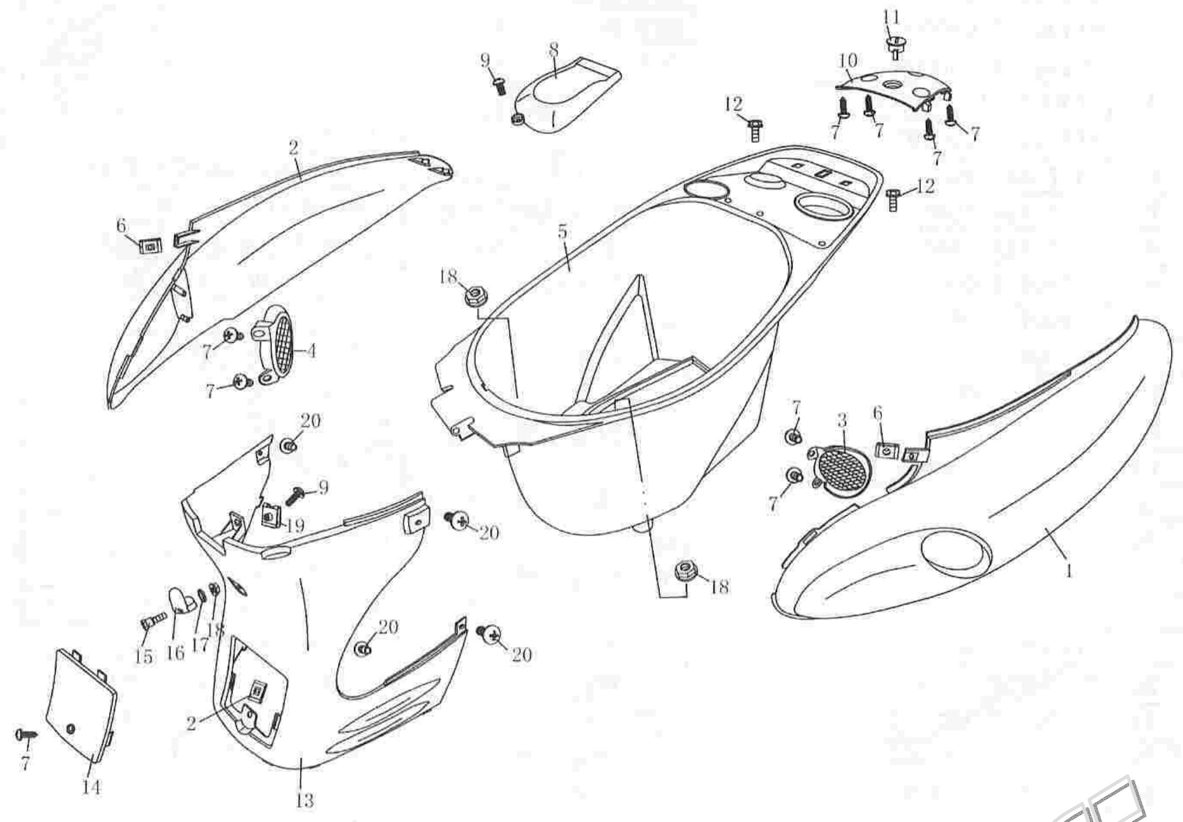

1	7-070201	KATE, SIVU-, YLÄ-, VASEN
2	7-070301	KATE, SIVU-, YLÄ-, OIKEA
3	7-070203	RITILÄ, KORISTE-, VASEN
4	7-070303	RITILÄ, KORISTE-, OIKEA
5	7-040001	TAVARATILA
6	9-050007	KIERRELAATTA, 4.2
7	GB845-4.8-16	RUUVI, 4.8X16
8	7-040002	KANSI, HUOLTOLUUKUN, TAVARATILAAN
9	GB5787-6-16	PULTTI, LAIPPA-, M6X16
10	7-070101	KATE, TAKA-
11	7-180900	AVAIN- JA LUKKOSARJA
12	GB5787-6-12	PULTTI, LAIPPA-, M6X12
13	7-010001	KATE, TAVARATILAN ETEEN
14	7-010002	PEITELEVY, TAVARATILAN KATTEESEEN
15	GB5787-6-16	PULTTI, LAIPPA-, M6X16
16	7-010003	KOUKKU, KYPÄRÄ-

www.jmracing.fi

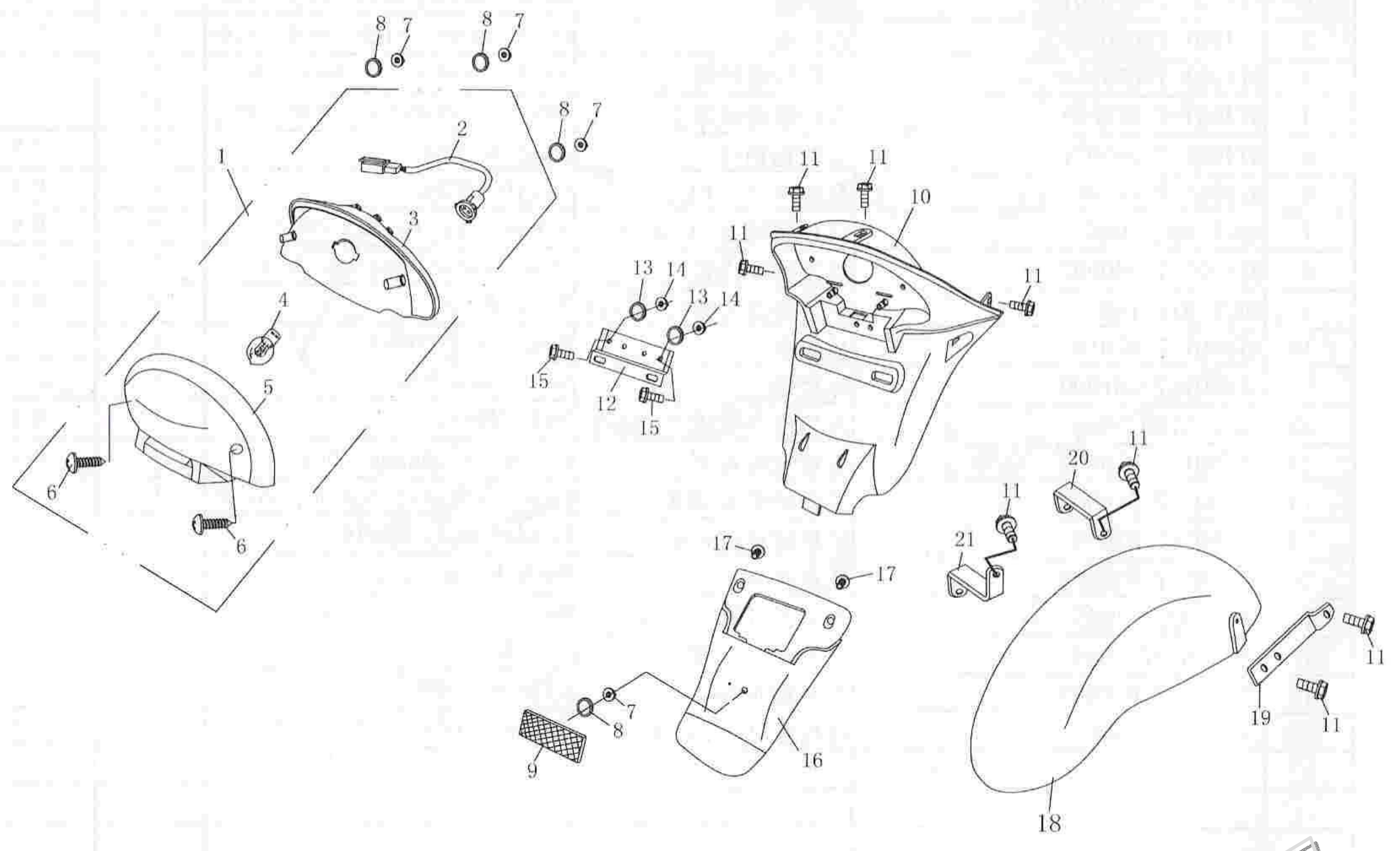

1	7-180800	VALO, TAKA-, TÄYDELLINEN
4	9-181130	POLTTIMO, TAKAVALON
5	7-180830	LINSSI, TAKAVALON
7	GB6177-5	MUTTERI, LAIPPA-, M5
8	GBT97.1-5	ALUSLAATTA, 5MM
9	9-181140	HEIJASTIN, TAKA-, PUNAINEN
10	7-350001	LOKASUOJA, TAKA-
11	GB5787-6-12	PULTTI, LAIPPA-, M6X12
12	7-350003	KIINNITYSRAUTA, REKISTERKILVEN
13	GBT96-6	ALUSLAATTA, 6MM
14	GB6177-6	MUTTERI, LAIPPA-, M6
15	GB5787-6-16	PULTTI, LAIPPA-, M6X16
16	7-350002	LOKASUOJA, TAKA-, JATKO-OSA
17	GB845-4.2-6	RUUVI, 4.2X12
18	7-370001	LOKASUOJA, SISÄ-, TAKA-
19	7-370002	KIINNITYSRAUTA, SISÄLOKASUOJAN, OIKEA
20	7-370003	KIINNITYSRAUTA, SISÄLOKASUOJAN, VASEN, ETU
21	7-370004	KIINNITYSRAUTA, SISÄLOKASUOJAN, VASEN, TAKA

www.jmracing.fi

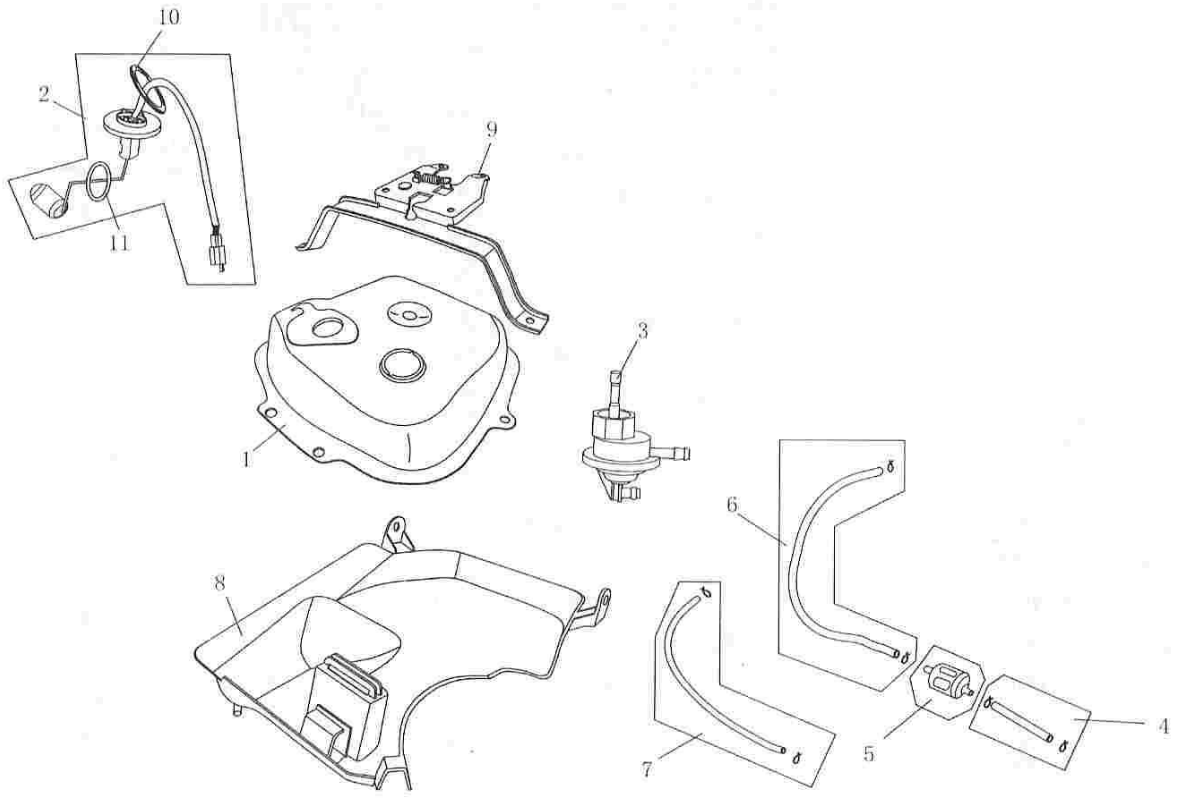

1	7-100100	SÄILIÖ, POLTTOAINE-
2	7-100300	ANTURI, POLTTOAINEMÄÄRÄN
3	9-100400	HANA, ALIPAINE-, POLTTOAINEEN, TÄYDELLINEN
4,6	9-100001	LETKU, POLTTOAINE-
5	9-100500	SUODATIN, POLTTOAINEEN
7	9-100005	LETKU, ALIPAINE-
8	7-090013	VALUMAKAUKALO, POLTTOAINEEN
9	7-090300	LUKKOMEKANISMI, ISTUIMEN

www.jm-racing.fi

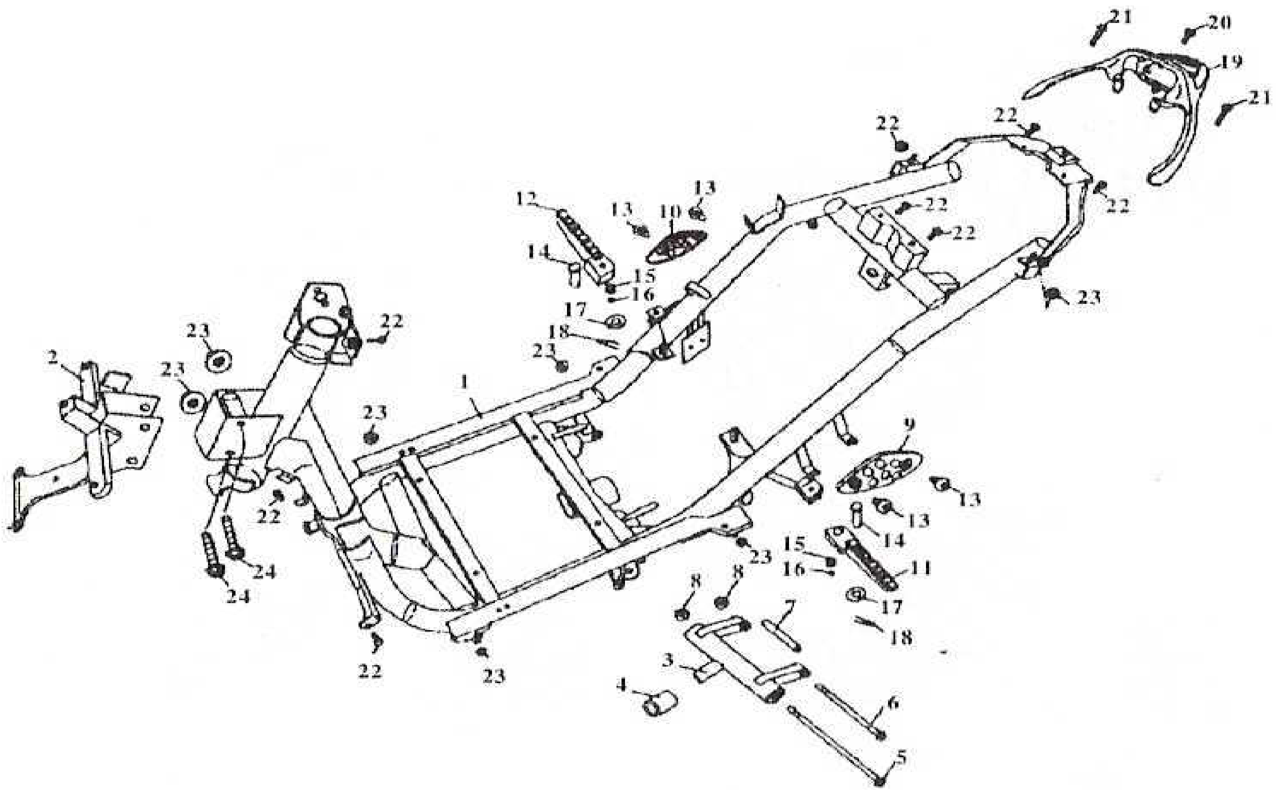

1	7-090100	RUNKO
2	7-090490	KIINNIKERAUTA, ETUKATTEEN
3	7-090400	MOOTTORIPUKKI
4	11-090002	VAIMENNINKUMI, MOOTTORIPUKIN
6	7-090001	PULTTI, MOOTTORIPUKIIN, PIDEMPI
5	9-090008	PULTTI, MOOTTORIPUKIIN, LYHYEMPI
7	9-090011	HOLKKI, MOOTTORIPUKIN AKSELIIN
8	GB187-10-1.25	MUTTERI, LAIPPA-, M10X1,25
9	7-090006	RITILÄ, KORISTE-, JALKATAPIN, VASEN
10	7-090007	RITILÄ, KORISTE-, JALKATAPIN, OIKEA
11	7-090008	JALKATAPPI, VASEN
12	7-090009	JALKATAPPI, OIKEA
19	7-330100	TAVARATELINE, BT49QT-7

www.jmracing.fi

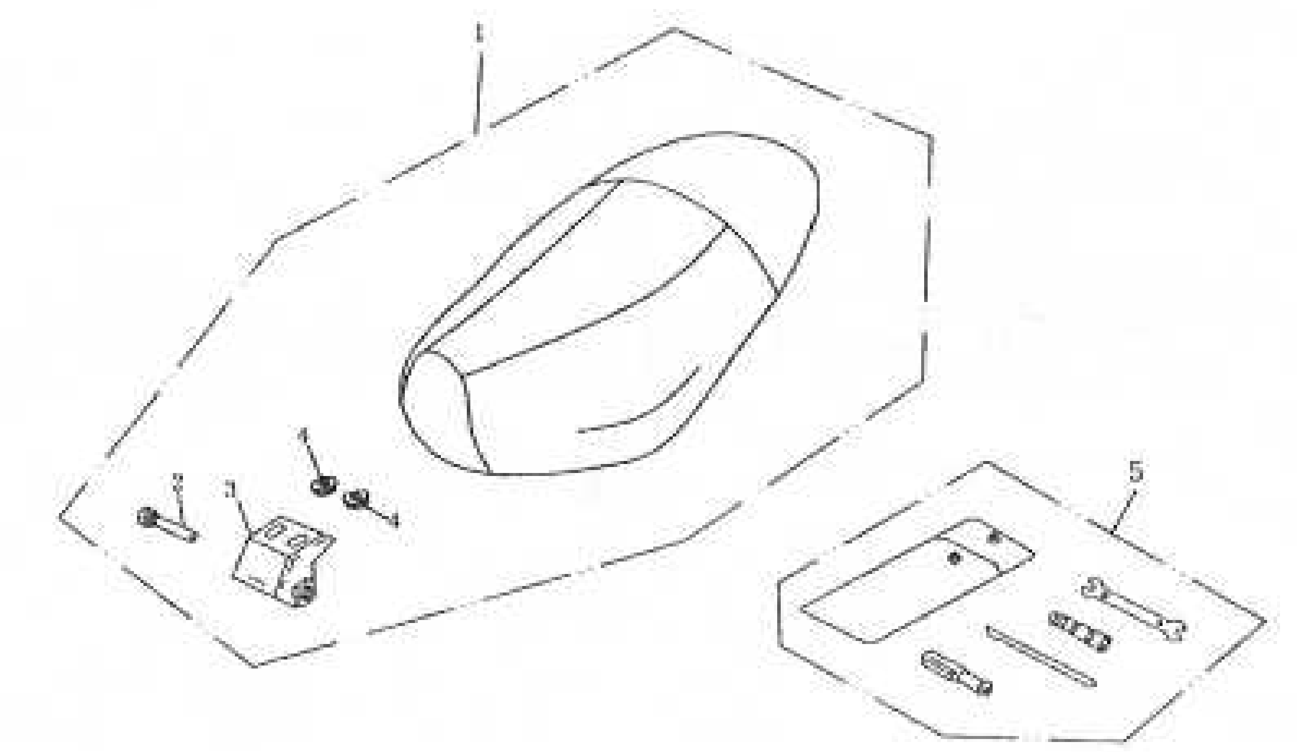

1	**7-130000**	**ISTUIN**
7	**9-790000**	**TYÖKALUSARJA**

www.jm-racing.fi